N
O
W
Z

LEGENDE

- bestaande bebouwing
- af te breken bestaande bebouwing
- geplande verbouwing / uitbreiding
- verharding beton(klinkers)
- weg as
- meting terreinprofiel (bestaand / nieuw)
- perceelsgrens eigen
- perceelsgrens buur
- bestaande bomen
- te rooien bomen
- nieuw te planten bomen
- opnamepunt foto
- VP verlichtingspaal
- EC elektriciteitscabine
- H ondergrondse hydrant
- RP rioolput
- VB verkeersbord
- WP toezichtsputje wateraansluiting

woning
Molenvaartstraat 6
kadastraal: 503R

terreinprofiel 02

terreinprofiel 01

lage betonpanelen

- 20,17 -

parking 235B

- 11,17 -

parking 235A

- 3,50 -

draadafsluiting

nieuw aan te planten inheemse toekomstboom (ter vervanging van te rooien bomen)

nieuw aan te planten inheemse toekomstboom (ter vervanging van te rooien bomen)

af te staan perceel conform opmetingsplan opgemaakt door andtec oppervlakte = 84,80 m2

lage haagafsluiting

nieuw aan te leggen verhardingen
achtertuin = 71,11 m2 (= 28,80 % < 30 %)
opp. achtertuin = 246,92 m2
(water infiltreert op natuurlijke wijze naast of door de verharding in de ondergrond - hemelwatertoets is bijgevolg niet van toepassing voor de nieuwe verharding)

nieuw aan te leggen verhardingen
achtertuin = 54,85 m2 (= 25,48 % < 30 %)
opp. achtertuin = 215,23 m2
(water infiltreert op natuurlijke wijze naast of door de verharding in de ondergrond - hemelwatertoets is bijgevolg niet van toepassing voor de nieuwe verharding)

- 47,90 -

- 45,47 -

- 42,92 -

nieuw aan te leggen verhardingen
zijtuin = 17,03 m2 (= 33,71 % < 100 %)
opp. zijtuin = 51,32 m2
(water infiltreert op natuurlijke wijze naast of door de verharding in de ondergrond - hemelwatertoets is bijgevolg niet van toepassing voor de nieuwe verharding)

nieuw aan te leggen verhardingen
zijtuin/voortuin = 17,12 m2 (= 15,46 % < 50/100 %)
opp. zijtuin/voortuin = 86,61 m2
(water infiltreert op natuurlijke wijze naast of door de verharding in de ondergrond - hemelwatertoets is bijgevolg niet van toepassing voor de nieuwe verharding)

open infiltratie
oppervlakte = 13,30 m2
waterstand max 18 cm
= 2,394 m3 (2.394 liter)

open infiltratie
oppervlakte = 13,30 m2
waterstand max 18 cm
= 2,394 m3 (2.394 liter)

lage betonpanelen + haag

perceel = 475,35 m2
dakopp. = 102,00 m2

nieuw te bouwen woning
Broechemsesteenweg 235B
kadastraal: deel van 503V4

perceel = 504,17 m2
dakopp. = 102,00 m2

nieuw te bouwen woning
Broechemsesteenweg 235A
kadastraal: deel van 503V4

woning
Broechemsesteenweg 239
kadastraal: 503F4

woning
Broechemsesteenweg 237
kadastraal: 503G3

MOLENVAARTSTRAAT
gemeenteweg
(betonverharding)

groenstrook / oprit
as van de weg
goot
groenstrook / oprit

nieuw aan te leggen verhardingen
voortuin = 8,13 m2 (= 10,81 % < 50 %)
opp. voortuin = 75,24 m2
(water infiltreert op natuurlijke wijze naast of door de verharding in de ondergrond - hemelwatertoets is bijgevolg niet van toepassing voor de nieuwe verharding)

nieuw aan te leggen verhardingen
voortuin = 10,02 m2 (= 9,94 % < 50 %)
opp. voortuin = 100,77 m2
(water infiltreert op natuurlijke wijze naast of door de verharding in de ondergrond - hemelwatertoets is bijgevolg niet van toepassing voor de nieuwe verharding)

- 9,12 -

- 7,31 -

- 5,03 -

lage haagafsluiting

voetpad
fietspad
goot
as van de weg

BROECHEMSESTEENWEG
gewestweg
(asfaltverharding)

goot
fietspad
voetpad

terreinprofiel 02

terreinprofiel 01

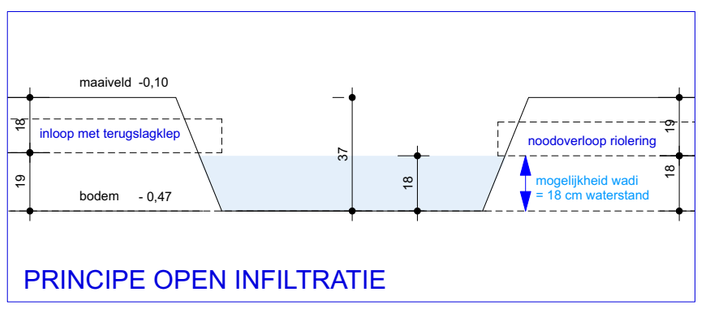

PRINCIPE OPEN INFILTRATIE

INPLANTING

0 m — 1 m — 3 m — 6 m — 10 m — 15 m — 25 m

Steven Van de Wiel ARCHITECTUUR	BOUWEN VAN TWEE WONINGEN BROECHEMSEST. 235 - NIJLEN			doss.nr.: S 2438		
0	uitvoering conform studie stabiliteit - uitvoering	03-07-2025	titel: UITVOERING		plannr.: 01	
			tekening: inplanting			
			schaal: 1 / 200	datum: 03-07-2025	index: 0	aantal plannen: 01 / 07