Certificat de Performance Énergétique (PEB)

Bâtiment résidentiel existant

Numéro : 20260819001875
Établi le : 19/08/2026
Validité maximale : 19/08/2036

Wallonie

Logement certifié

Rue : Rue des Godis n° : 9

CP : 6900 Localité : Aye

Certifié comme : **Maison unifamiliale**

Date de construction : 2009

Performance énergétique

La consommation théorique totale d'énergie primaire de ce logement est de .....**19 267 kWh/an**

Surface de plancher chauffé : .....**169 m²**

Consommation spécifique d'énergie primaire : .....**114 kWh/m².an**

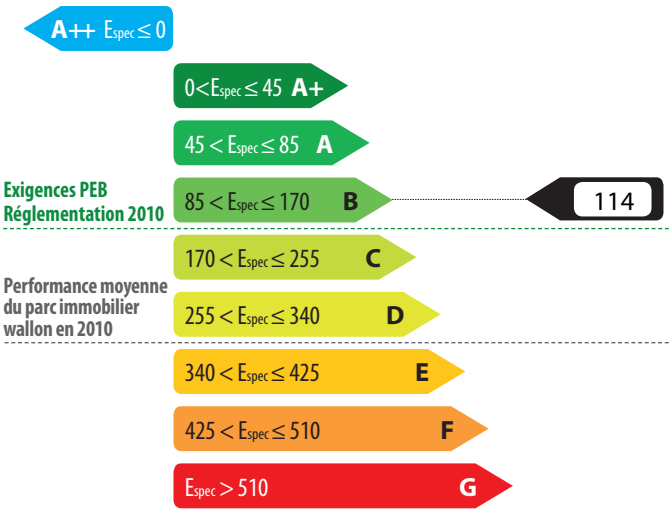

Indicateurs spécifiques

Besoins en chaleur du logement

excessifs	élevés	moyens	faibles	minimes

Performance des installations de chauffage

médiocre	insuffisante	satisfaisante	bonne	excellente

Performance des installations d'eau chaude sanitaire

médiocre	insuffisante	satisfaisante	bonne	excellente

Système de ventilation

absent	très partiel	partiel	incomplet	complet

Utilisation d'énergies renouvelables

sol. therm.	sol. photovolt.	biomasse	pompe à chaleur	cogénération

Certificateur agréé n° CERTIF-P2-02231

Nom / Prénom : NOUPRE Sylvain
Adresse : Hénumont
n° : 21A
CP : 4980 Localité : Trois-Ponts
Pays : Belgique

Je déclare que toutes les données reprises dans ce certificat sont conformes au protocole de collecte de données relatif à la certification PEB en vigueur en Wallonie. Version du protocole 02-sept.-2024. Version du logiciel de calcul 4.0.6.

Digitally signed by Sylvain Noupré (Signature)
Date: 2026.08.19 15:31:27 CEST
Reason: PACE

Le certificat PEB fournit des informations sur la performance énergétique d'une unité PEB et indique les mesures générales d'améliorations qui peuvent y être apportées. Il est établi par un certificateur agréé, sur base des informations et données récoltées lors de la visite du bâtiment.
Ce document est obligatoire en cas de vente & location. Il doit être disponible dès la mise en vente ou en location et, en cas de publicité, certains de ses indicateurs (classe énergétique, consommation théorique totale, consommation spécifique d'énergie primaire) devront y être mentionnés. Le certificat PEB doit être communiqué au candidat acquéreur ou locataire avant signature de la convention, qui mentionnera cette formalité.
Pour de plus amples informations, consultez le Guichet de l'énergie de votre région ou le site portail de l'énergie energie.wallonie.be

Volume protégé

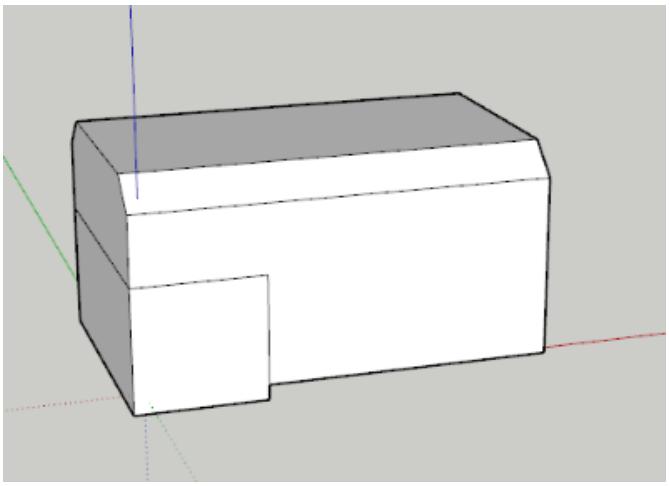

Le volume protégé d'un logement reprend tous les espaces du logement que l'on souhaite protéger des déperditions thermiques que ce soit vers l'extérieur, vers le sol ou encore des espaces non chauffés (cave, annexe, bâtiment mitoyen...). Il comprend au moins tous les locaux chauffés. Lorsqu'une paroi dispose d'un isolant thermique, elle délimite souvent le volume protégé.

Le volume protégé est déterminé conformément au protocole de collecte des données défini par l'Administration.

Description par le certificateur

Le volume protégé inclut tous les locaux de la maison, excepté la cave et le grenier.

Le volume protégé de ce logement est de **483 m³**

Surface de plancher chauffée

Il s'agit de la somme des surfaces de plancher de chaque niveau du logement situé dans le volume protégé. Les mesures se font en prenant les dimensions extérieures (c'est-à-dire épaisseur des murs comprise). Seules sont comptabilisées les surfaces présentant une hauteur sous plafond de minimum 150 cm. Cette surface est utilisée pour définir la consommation spécifique d'énergie primaire du logement (exprimée en kWh/m².an) et les émissions spécifiques de CO_2 (exprimées en kg/m².an).

La surface de plancher chauffée de ce logement est de **169 m²**

Méthode de calcul de la performance énergétique

Conditions standardisées - La performance énergétique du logement est évaluée à partir de la consommation totale en énergie primaire. Elle est établie pour des conditions standardisées d'utilisation, notamment tout le volume protégé est maintenu à 18° C pendant la période de chauffe, jour et nuit, sur une année climatique type. Ces conditions sont appliquées à tous les logements faisant l'objet d'un certificat PEB. Ainsi, seules les caractéristiques techniques du logement vont influencer sa consommation et non le style de vie des occupants. Il s'agit donc d'une consommation d'énergie théorique en énergie primaire ; elle permet de comparer les logements entre eux. Le résultat peut différer de la consommation réelle du logement.

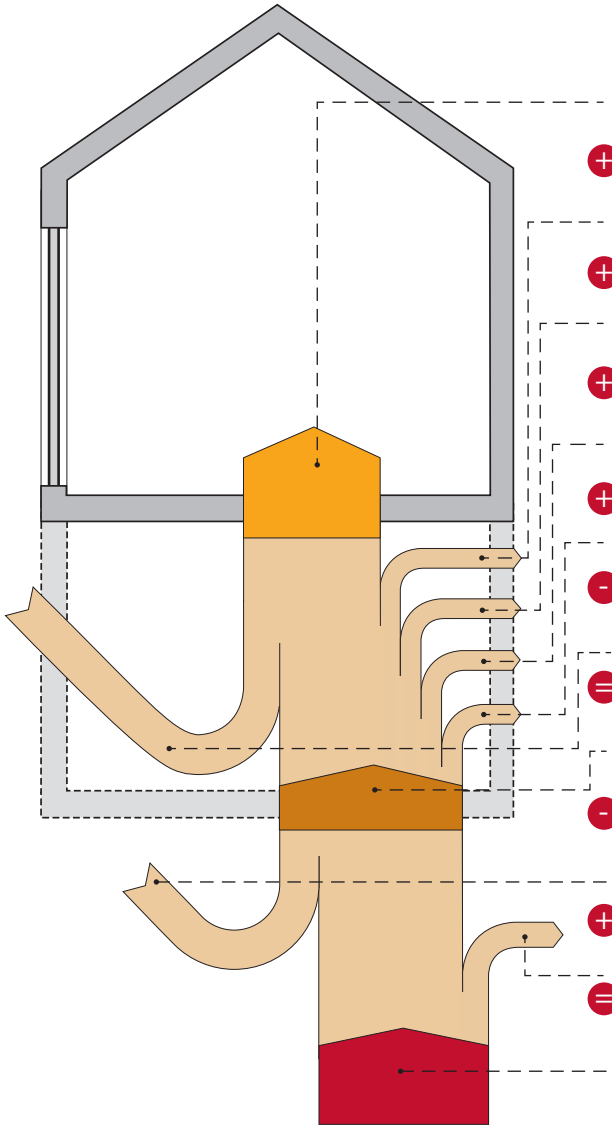

Cette consommation se calcule en prenant en compte les postes suivants :

Besoins en chaleur du logement
Les besoins en chaleur sont aussi appelés besoins nets en énergie pour le chauffage.
Il s'agit de l'énergie qu'il faut apporter au logement pour maintenir constante la température intérieure de celui-ci.

\+ **Pertes de l'installation de chauffage**
Les pertes sont évaluées au niveau de la production, l'éventuel stockage, la distribution, l'émission et la régulation.

\+ **Besoins de chaleur pour produire l'eau chaude sanitaire (ECS) et pertes de l'installation**
Il s'agit de l'énergie qu'il faut apporter à l'eau pour les besoins d'ECS. Les besoins sont attribués de manière forfaitaire ; les pertes sont évaluées au niveau de la production, l'éventuel stockage et la distribution.

\+ **Consommation d'énergie des auxiliaires**
Seuls sont considérés les éventuels circulateurs, ventilateurs, veilleuses et l'électronique de la chaudière.

\+ **Consommation d'énergie pour le refroidissement**
Une consommation est prise en compte uniquement en présence d'une installation de climatisation fixe.

\- **Apports solaires thermiques pour l'ECS et/ou le chauffage**
Le recours éventuel à des capteurs solaires thermiques est pris en compte.

= **L'énergie finale consommée**
C'est la quantité d'énergie qu'il faut amener dans le bâtiment pour le chauffage et l'eau chaude sanitaire en tenant compte des pertes des installations, de la consommation des auxiliaires et du refroidissement éventuel.

\- **Autoproduction d'électricité**
Recours éventuel à des panneaux solaires photovoltaïques ou d'une unité de micro-cogénération.

\+ **Pertes de transformation**
C'est l'énergie perdue lors de la transformation d'une énergie primaire en une énergie utilisable dans le bâtiment.

= **L'énergie primaire**
C'est l'énergie directement prélevée à la planète. Elle comprend l'énergie consommée ainsi que les pertes nécessaires pour transformer la matière première (pétrole, gaz, uranium) en énergie utilisable (mazout, gaz naturel, électricité) mais aussi l'énergie gagnée du fait d'une éventuelle autoproduction éléctrique.

L'électricité : une énergie qui pèse lourd sur la performance énergétique du logement.

Pour 1kWh consommé dans un logement, il faut 2,5 kWh d'énergie dans une centrale électrique. Les pertes de transformation sont donc importantes, elles s'élèvent à 1,5 kWh.

EXEMPLE D'UNE INSTALLATION DE CHAUFFAGE ÉLECTRIQUE

Consommation finale en chauffage	10 000 kWh
+ Pertes de transformation	15 000 kWh
= Consommation en énergie primaire	**25 000 kWh**

À l'inverse, en cas d'auto-production d'électricité (via panneaux photovoltaïques ou cogénération), la quantité d'énergie gagnée est aussi multipliée par 2,5 ; il s'agit alors de pertes évitées au niveau des centrales électriques.

EXEMPLE D' UNE INSTALLATION PHOTOVOLTAÏQUE

Panneaux photovoltaïques	- 1 000 kWh
+ Pertes de transformation évitées	- 1 500 kWh
= Économie en énergie primaire	**- 2 500 kWh**

Actuellement, les autres énergies (gaz, mazout, bois…) ne sont pas impactées par des pertes de transformation.

Évaluation de la performance énergétique

La consommation totale d'énergie primaire du logement est la somme de tous les postes repris dans le tableau ci-dessous. En divisant ce total par la surface de plancher chauffée, la consommation spécifique d'énergie primaire, Espec, est obtenue. C'est sur cette valeur Espec que le label de performance du logement est donné.

	kWh/an
Besoins en chaleur du logement	18 789
+ Pertes de l'installation de chauffage	4 737
+ Besoins de chaleur pour produire l'eau chaude sanitaire (ECS) et pertes de l'installation	2 137
+ Consommation d'énergie des auxiliaires	770
+ Consommation d'énergie pour le refroidissement	0
- Apports solaires thermiques pour l'ECS et/ou le chauffage	958
= Consommation finale	25 475
- Autoproduction d'électricité	2 945
+ Pertes de transformation des postes ci-dessus consommant de l'électricité	1 155
Pertes de transformation évitées grâce à l'autoproduction d'électricité	-4 418
= Consommation annuelle d'énergie primaire du logement Elle est le résultat du cumul des postes ci-dessus	19 267 kWh/an
/ Surface de plancher chauffée	169 m²
= Consommation spécifique d'énergie primaire du logement (Espec) Elle est obtenue en divisant la consommation annuelle par la surface de plancher chauffée.Cette valeur permet une comparaison entre logements indépendamment de leur taille.	114 kWh/m².an

85 < Espec ≤ 170 B

Ce logement obtient une classe B

La consommation spécifique de ce logement s'élève à environ 67% de la consommation spécifique maximale autorisée pour un logement neuf similaire à celui-ci, construit en respectant au plus juste la réglementation PEB de 2010.

Preuves acceptables

Le présent certificat est basé sur un grand nombre de caractéristiques du logement, que le certificateur doit relever en toute indépendance et selon les modalités définies par le protocole de collecte des données.

- Certaines données nécessitent un constat visuel ou un test; c'est pourquoi le certificateur doit avoir accès à l'ensemble du logement certifié. Il s'agira essentiellement des caractéristiques géométriques du logement, de certaines données propres à l'isolation et des données liées aux systèmes.
- D'autres données peuvent être obtenues également ou exclusivement grâce à des documents bien précis. Ces documents sont nommés «preuves acceptables» et doivent être communiqués au certificateur par le demandeur; c'est pourquoi le certificateur doit lui fournir un écrit reprenant la liste exhaustive des preuves acceptables, au moins 5 jours avant d'effectuer les relevés dans le bâtiment, pour autant que la date de la commande le permette. Elles concernent, par exemple, les caractéristiques thermiques des isolants, des données techniques relatives à certaines installations telles que le type et la date de fabrication d'une chaudière ou la puissance crête d'une installation photovoltaïque.

À défaut de constat visuel, de test et/ou de preuve acceptable, la procédure de certification des bâtiments résidentiels existants utilise des valeurs par défaut. Celles-ci sont généralement pénalisantes. Dans certains cas, il est donc possible que le poste décrit ne soit pas nécessairement mauvais mais que, tout simplement, il n'a pas été possible de vérifier qu'il était bon!

Postes	*Preuves acceptables prises en compte par le certificateur*	*Références et descriptifs*
Isolation thermique	Certificat PEB précédent	(20140228009021)
Étanchéité à l'air	Pas de preuve	
Ventilation	Pas de preuve	
Chauffage	Plaquette signalétique	Date de la chaudière
Eau chaude sanitaire	Pas de preuve	
Solaire thermique	Certificat PEB précédent	(20140228009021)
Solaire photovoltaïque	Certificat PEB précédent	Puissance installée (20140228009021)

Descriptions et recommandations -1-

Cette partie présente une description des principaux postes pris en compte dans l'évaluation de la performance énergétique du logement. Sont également présentées les principales recommandations pour améliorer la situation existante.

Besoins en chaleur du logement

excessifs	élevés	moyens	faibles	minimes

111 kWh/m².an

Besoins nets en énergie (BNE) par m² de plancher chauffé et par an

Ces besoins sont les apports de chaleur à fournir par le chauffage pour maintenir constante la température intérieure du logement. Ils dépendent des pertes par les parois selon leur niveau d'isolation thermique, des pertes par manque d'étanchéité à l'air, des pertes par la ventilation mais aussi des apports solaires et des apports internes.

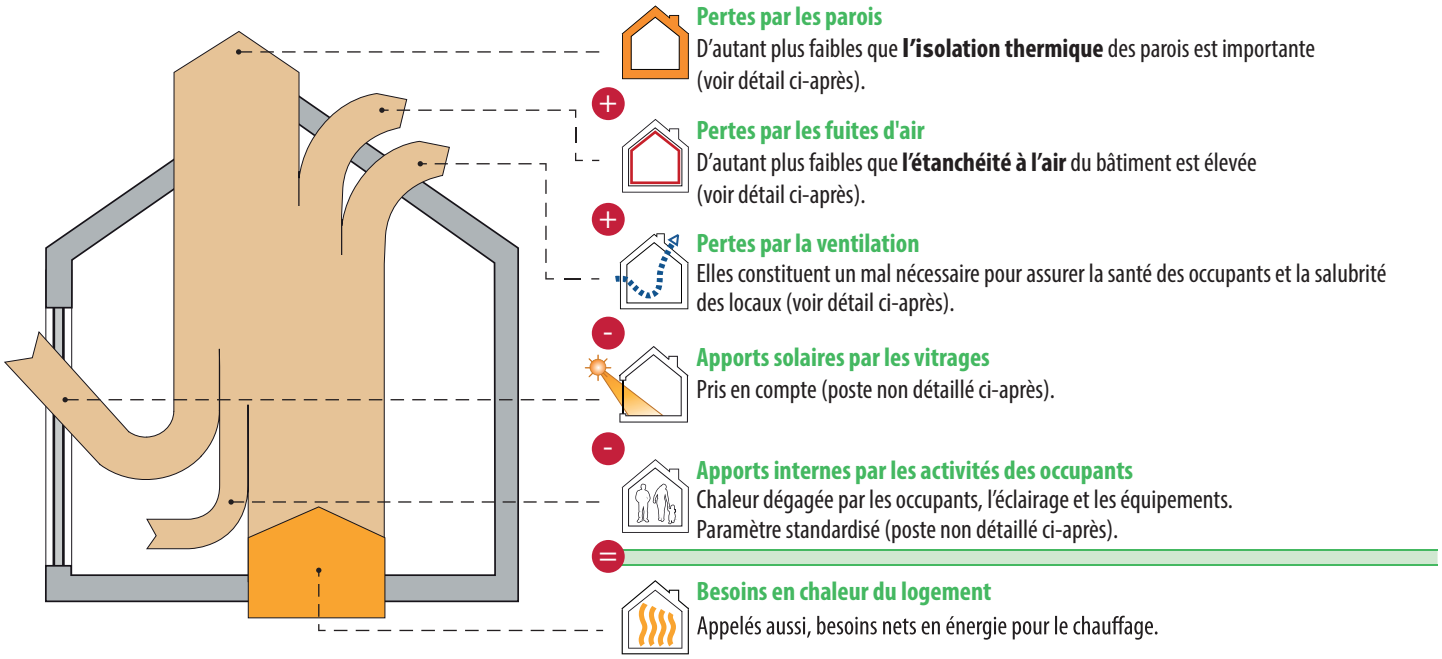

Pertes par les parois

Les surfaces renseignées sont mesurées suivant le protocole de collecte des données défini par l'Administration.

Type	*Dénomination*	*Surface*	*Justification*
① **Parois présentant un très bon niveau d'isolation** — La performance thermique des parois est comparable aux exigences de la réglementation PEB 2014.			
	T1	Plafond	63,8 m²	Laine minérale (MW), 17 cm
	T2	Versant	27,4 m²	Laine minérale (MW), 17 cm

suite →

Descriptions et recommandations -2-

Pertes par les parois - *suite*

Les surfaces renseignées sont mesurées suivant le protocole de collecte des données défini par l'Administration.

Type	*Dénomination*		*Surface*	*Justification*
	P2	Porte 2	2,3 m²	Double vitrage haut rendement - U_g = 1,1 W/m².K Châssis PVC
	F12	DV Pvc HR	17,0 m²	Double vitrage haut rendement - U_g = 1,1 W/m².K Châssis PVC
(2) Parois avec un bon niveau d'isolation La performance thermique des parois est comparable aux exigences de la réglementation PEB 2010.				
	M5	Mur creux	131,5 m²	Polystyrène extrudé (XPS), 6 cm
	P3	Plancher EANC	84,6 m²	Polyuréthane (PUR/PIR), 5 cm
	P1	Porte 1	2,0 m²	Double vitrage haut rendement - U_g = 1,1 W/m².K Panneau isolé non métallique Châssis PVC
(3) Parois avec isolation insuffisante ou d'épaisseur inconnue **Recommandations :** isolation à renforcer (si nécessaire après avoir vérifié le niveau d'isolation existant).				
	M6	Mur creux (garage)	40,6 m²	Polystyrène extrudé (XPS), 6 cm
(4) Parois sans isolation **Recommandations :** à isoler.				
	M20	Mur plein EANC	3,1 m²	
	F16	Porte de garage	5,7 m²	Panneau non isolé métallique Aucun châssis
	P20	Porte EANC Bois	0,4 m²	Panneau non isolé non métallique Aucun châssis
(5) Parois dont la présence d'isolation est inconnue **Recommandations :** à isoler (si nécessaire après avoir vérifié le niveau d'isolation existant).				
AUCUNE				

Descriptions et recommandations -3-

Pertes par les fuites d'air

Améliorer l'étanchéité à l'air participe à la performance énergétique du bâtiment, car, d'une part, il ne faut pas réchauffer l'air froid qui s'insinue et, d'autre part, la quantité d'air chaud qui s'enfuit hors du bâtiment est rèduite.

Réalisation d'un test d'étanchéité à l'air

☑ Non : valeur par défaut : 12 $m^3/h.m^2$

☐ Oui

Recommandations : L'étanchéité à l'air doit être assurée en continu sur l'entièreté de la surface du volume protégé et, principalement, au niveau des raccords entre les différentes parois (pourtours de fenêtre, angles, jonctions, percements …) car c'est là que l'essentiel des fuites d'air se situe.

Pertes par ventilation

Pour qu'un logement soit sain, il est nécessaire de remplacer l'air intérieur vicié (odeurs, humidité, etc…) par de l'air extérieur, ce qui inévitablement induit des pertes de chaleur.
Un système de ventilation correctement dimensionné et installé permet de réduire ces pertes, en particulier dans le cas d'un système D avec récupération de chaleur.
Votre logement est équipé d'un système C. Les facteurs permettant de réduire les pertes par ventilation sont mentionnés ci-dessous.

Système D avec récupération de chaleur	Ventilation à la demande	Preuves acceptables caractérisant la qualité d'execution
☑ Non ☐ Oui	☑ Non ☐ Oui	☑ Non ☐ Oui

Diminution globale des pertes de ventilation	0 %

Descriptions et recommandations -4-

Performance des installations de chauffage

médiocre	insuffisante	satisfaisante	bonne	excellente

80 %

Rendement global en énergie primaire

Remarque : les systèmes de chauffage suivants ne sont pas pris en compte :

☑ Poêle à bois : bûches ou plaquettes en présence du chauffage central Chauffage chauffant les même locaux.

Installation de chauffage central

Production	Chaudière, gaz naturel, à condensation
Distribution	Aucune canalisation non-isolée située dans des espaces non-chauffés ou à l'extérieur
Emission/ régulation	Radiateurs, convecteurs ou ventilo-convecteurs, avec vannes thermostatiques Présence d'un thermostat d'ambiance

Recommandations : aucune

Descriptions et recommandations -5-

Performance des installations d'eau chaude sanitaire

médiocre	insuffisante	satisfaisante	bonne	excellente

53 %

Rendement global en énergie primaire

Installation d'eau chaude sanitaire

Production	Production avec stockage par chaudière, gaz naturel, couplée au chauffage des locaux, régulée en T° variable (la chaudière n'est pas maintenue constamment en température), fabriquée avant 2016
Distribution	Bain ou douche, plus de 5 m de conduite Evier de cuisine, entre 5 et 15 m de conduite

Recommandations :

Le niveau d'isolation du ballon de stockage n'est pas une donnée nécessaire à la certification. Une isolation équivalente à au moins 10 cm de laine minérale devrait envelopper le réservoir de stockage pour éviter des déperditions de chaleur inutiles. Il est donc recommandé de le vérifier et d'éventuellement renforcer l'isolation.

Descriptions et recommandations -6-

Système de ventilation

absent	très partiel	partiel	incomplet	complet
				C

Système de ventilation

N'oubliez pas la ventilation !
La ventilation des locaux est essentielle pour la santé des occupants et la salubrité du logement.
Le certificateur a fait le relevé des dispositifs suivants.

Locaux secs	Ouvertures d'alimentation réglables (OAR) ou mécaniques (OAM)	Locaux humides	Ouvertures d'évacuation réglables (OER) ou mécaniques (OEM)
Séjour	OAR	Cuisine	OEM
Chambre	OAR	Salle de bain	OEM
Chambre	OAR	Toilette	OEM
Chambre	OAR		

Selon les relevés effectués par le certificateur, votre logement est équipé d'un système C complet.
Dans un système C, l'alimentation en air neuf est naturelle c'est-à-dire sans ventilateur, mais l'évacuation de l'air vicié est mécanique, c'est-à-dire avec un ventilateur.

Recommandation : La ventilation des locaux est essentielle pour la santé des occupants et la salubrité du logement. Il est vivement conseillé d'utiliser correctement votre système C, et notamment de ne pas fermer les ouvertures de ventilation.

Descriptions et recommandations -7-

Utilisation d'énergies renouvelables

sol. therm.	sol. photovolt.	biomasse	pompe à chaleur	cogénération

Installation solaire thermique	Superficie des capteurs :	5 m^2
	Orientation :	Ouest-sud-ouest
	Inclinaison :	45 °

Installation solaire photovaltaïque	Puissance crête :	4,3 kW_c
	Orientation :	Sud-sud-ouest
	Inclinaison :	45 °

Biomasse	NÉANT

Pompe à chaleur	NÉANT

Unité de cogénération	NÉANT

Impact sur l'environnement

Le CO_2 est le principal gaz à effet de serre, responsable des changements climatiques. Améliorer la performance énergétique d'un logement et opter pour des énergies renouvelables permettent de réduire ces émissions de CO_2.

Émission annuelle de CO_2 du logement	3 081 kg CO_2/an
/	
Surface de plancher chauffée	169 m^2
=	
Émissions spécifiques de CO_2	18 kg CO_2/m^2.an

1000 kg de CO_2 équivalent à rouler 8400 km en diesel (4,5 l aux 100 km) ou essence (5 l aux 100 km) ou encore à un aller-retour Bruxelles-Lisbonne en avion (par passager).

Pour aller plus loin

Si vous désirez améliorer la performance énergétique de ce logement, la meilleure démarche consiste à réaliser un **audit logement** mis en place en Wallonie. Cet audit vous donnera des conseils personnalisés, ce qui vous permettra de définir les recommandations prioritaires à mettre en œuvre avec leur impact énergétique et financier.
L'audit logement permet d'activer les primes habitation (voir ci-dessous).
Le certificat PEB peut servir de base à un audit logement.

Conseils et primes

La brochure explicative du certificat PEB est une aide précieuse pour mieux comprendre les contenus présentés.

Elle peut être obtenue via :
- un certificateur PEB
- les guichets de l'énergie
- le site portail http://energie.wallonie.be

Sur ce portail vous trouverez également d'autres informations utiles notamment :

- la liste des certificateurs agréés;
- les primes et avantages fiscaux pour les travaux d'amélioration énergétique d'un logement;
- des brochures de conseils à télécharger ou à commander gratuitement;
- la liste des guichets de l'énergie qui sont là pour vous conseiller gratuitement.

Données complémentaires

Permis de bâtir / d'urbanisme / unique obtenu le : 18/12/2008 Référence du permis : PU/2008/204/MR	Prix du certificat : 250 € TVA comprise