Rubriques 1 : *Réception par un organisme agrée*

Ref : 4855C/GC

Le 30 septembre 2008

BUREAU TECHNIQUE VERBRUGGHEN
ASBL BTV Organisme Agréé

SIEGE DE BRUXELLES
Boulevard Clovis 15
1000 Bruxelles
Tél. 02 230 81 82
Fax 02 230 80 08

SIEGE D'ANVERS
Van der Sweepstraat 3 bus 44
2000 Antwerpen
Tél. 03 216 28 90
Fax 03 238 86 65

Bureau régional :
De Liège

V. ref.: _____
N. ref.: _____ RAPPORT N° : 181-1109-18-2

PROCES-VERBAL DE CONTROLE D'UNE INSTALLATION ELECTRIQUE BASSE TENSION

ADRESSE DE L'INSTALLATION : Rue Bonfrahaix 44 Gouvegnée
PROPRIETAIRE : _____
Adresse : _____
DEMANDEUR : _____
Adresse : _____
INSTALLATEUR : _____
Adresse : _____
TVA ou CI : _____

EAN : _____
Ref.: _____ Compteur n°. _____
Index : _____

Date du contrôle : 16-2-11 Type de contrôle : examen de conformité - ~~visite de contrôle~~ suivant :
(RGIE art. 270) (~~RGIE art. 271~~) (~~RGIE art. 276~~) (~~RGIE art. 276bis~~) (~~A.R.2.6.2008~~) (~~RGPT art.262~~) (~~R.T. art. 231~~) (Prescriptions distributeur)
Type d'installation : Nouvelle - ~~Extension - Modification - Temporaire - Renforcement - vente d'habitation~~ ; Type locaux : Appart 2 C
Début travaux : Fondations avant - ~~après~~ 1.10.81 - Installation électrique ~~avant~~ - après 1.10.81 - ~~1.1.83~~ RGIE art.86 _____
Raccordement : Tension ~~II~~ 230 V Protection raccordement _____ A
Câble aliment, tableau. princ. : 4 X 10 mm² Inter.gén. : type Disjoncteur 2P/16A
Type électrode de terre : ~~boucle~~ - barres - piquets - ~~conducteur horizontal~~ Schéma : TT _____
Nombre de tableaux : 1 ; Nombre de circuits term.: 10 ; RA : 30 Ohm; RI tot > 10 MOhm
Facteurs d'influences externes: _____
DESCRIPTION : _____

Voir au verso

CONTROLES effectués : voir verso _____
INFRACTIONS CONSTATÉES ET/OU NOTES : Néant

PROCES-VERBAL DE CONFORMITE
SERVICE COMMERCIAL
SECTION DEVIS
Visé : TéI : 04.220.12 Date 2/2/2012
le responsable du distributeur
nom : JOUAT
signature :

DEVOIRS du PROPRIETAIRE, GESTIONNAIRE ou LOCATAIRE : voir verso.

CONCLUSION :
1. L'installation est conforme. Les bornes d'entrées du DPCDR général sont scellées et les schémas unifilaires et de situation ont été visés. L'installation doit être vérifiée avant le 16-2-2026 (art. 271 RGIE) ainsi qu'avant mise en service après modification ou extension importante exécutée avant cette date.
2. L'installation n'est pas conforme.
3. L'installation peut être maintenue en service pour autant qu'il soit remédié sans retard aux infractions mentionées et pour autant que les mesures nécessaires soient prises pour que l'installation ne présente pas de danger pour les personnes et les biens. L'installation n'est pas conforme. L'installation doit être vérifiée par le (même) organisme avant le : _____

L'AGENT VISITEUR :
n° + nom + signature
188 Vandeforcke

Le directeur,

Form. 382B - 03/2009

BELAC 115-INSP

s.a. Balteau i.e.

Installations Electriques
Montegnée Liège
Tel. 04 / 239 68 90
Fax. 04 / 263 19 73

REGIE FONCIERE & IMMOBILIERE
Quai de la Batte, 10
4000 Liège 1

Chantier
GRIVEGNEE RÉNOVATION 26 LOGEMENTS
R. des Fortifications, Lebeau
4030 , Grivegnée (Liége)

Rubriques 2 : *Schéma Électrique*

Ref : 4855C/GC

Le 30 septembre 2008

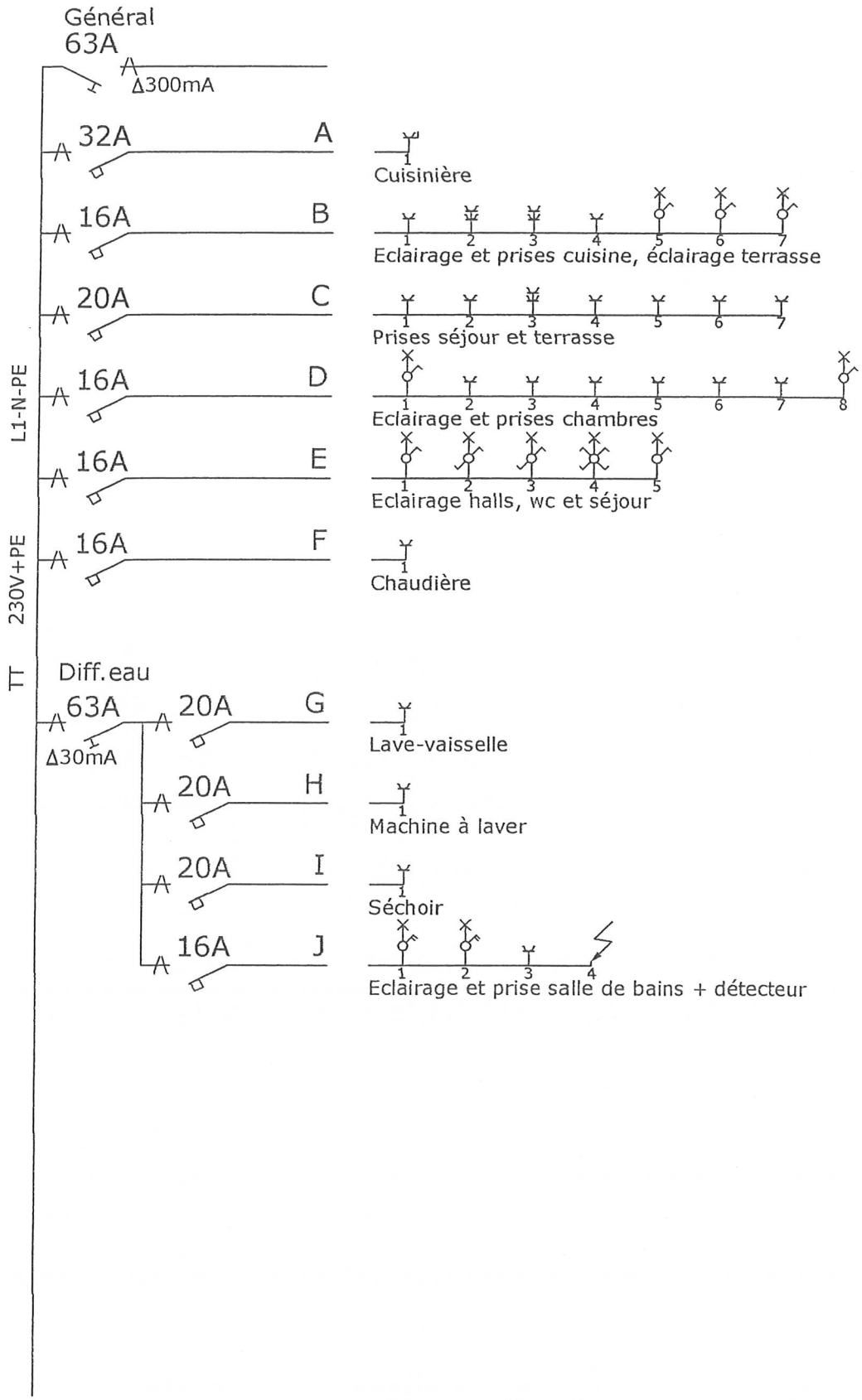

Tension de service 230V

Appartement F44/R2/G

Balleau i.e. s.a.
rue Hector Denis, 33
4420 MONTEGNEE
Tél: 04 239 68 90
Fax: 04 263 19 73

Régie Foncière Immobilière
Fortifications à Grivegnée

4855/GC

Dessiné: M. DIDDEN | Date: 21-02-11

Feuille 1 de 1 | Plan : 5.14.262 | Rév:

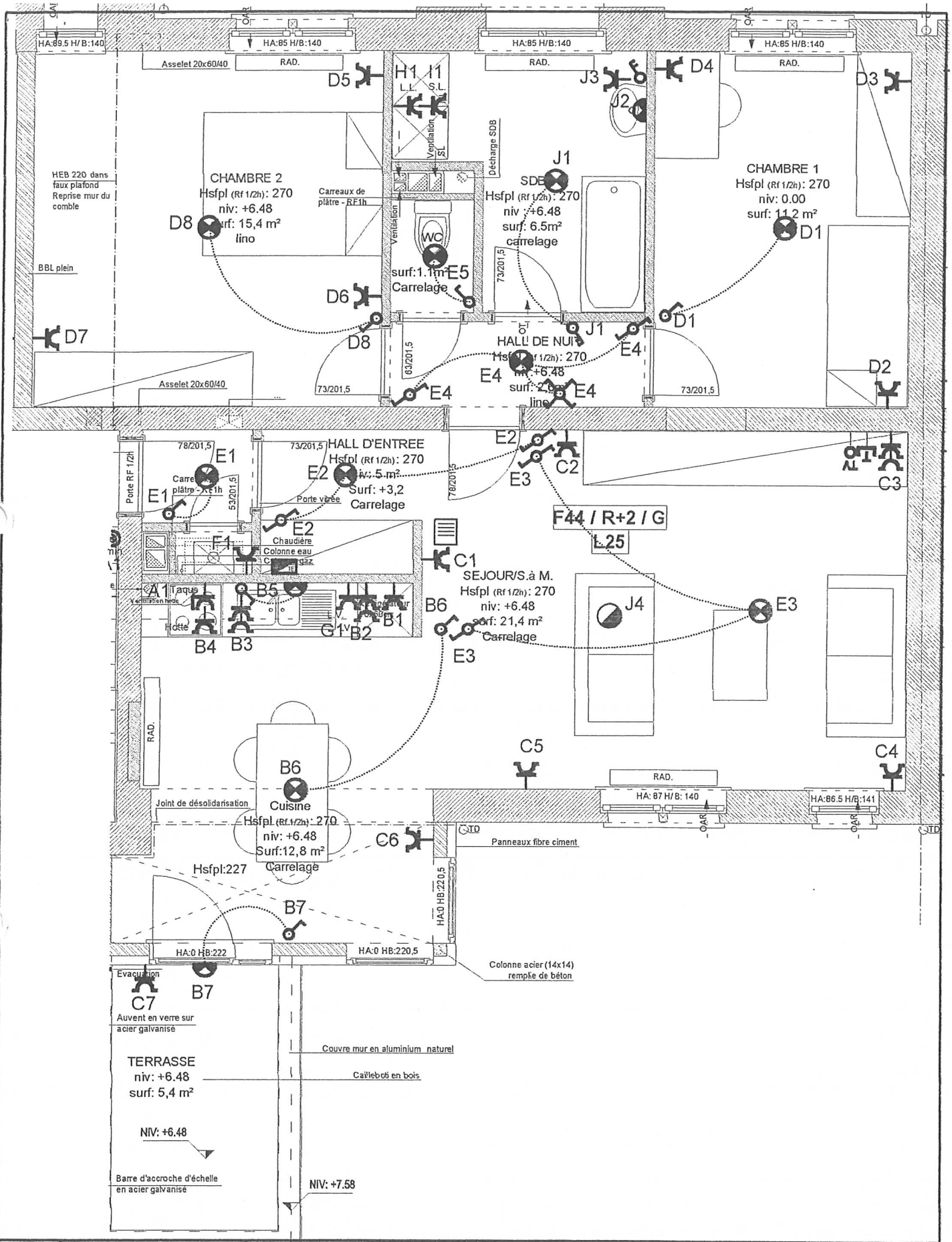

A	22-02-11	AS BUILT

Balleau i.e.	Rue Hector Denis, 33 4420 Montegnée Tél : 04 239 68 90 Fax: 04 263 19 73	Régie Foncière Immobilière r. Fortifications à Grivegnée	4855/GC
Appartement F44/R2/G		Dessinateur :Didden M.	Date : 05-05-09
		Ech :1/50	Plan :5.12.451/44-2G Rév.:A