Brugmann

SURFACETOTALE:627.53 m²•**SURFACE HABITABLE :**517.91 m²•**ÉTAGES :**7•**PIÈCES :**59

▼ 5e étage

SURFACE TOTALE :85.28 m²•**SURFACE HABITABLE :**85.28 m²•**PIÈCES :**9

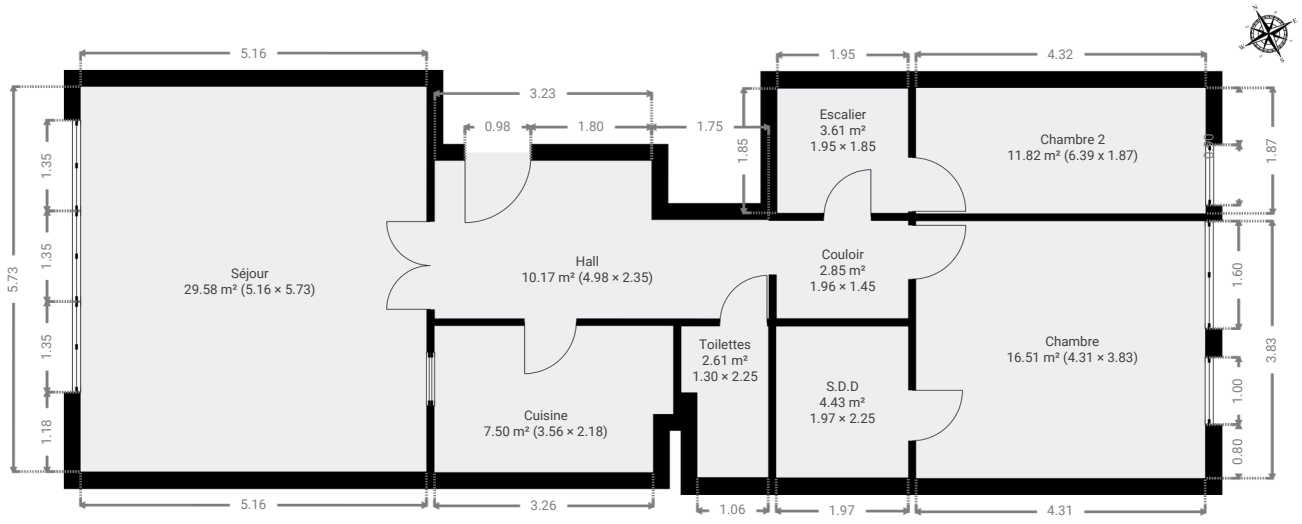

▼ Chambre 2
5e étage

LARGEUR :4.32 m·**LONGUEUR :**1.87 m
SURFACE :8.08 m²·**PÉRIMÈTRE :**12.38 m

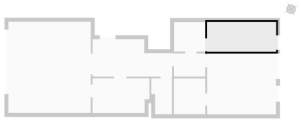

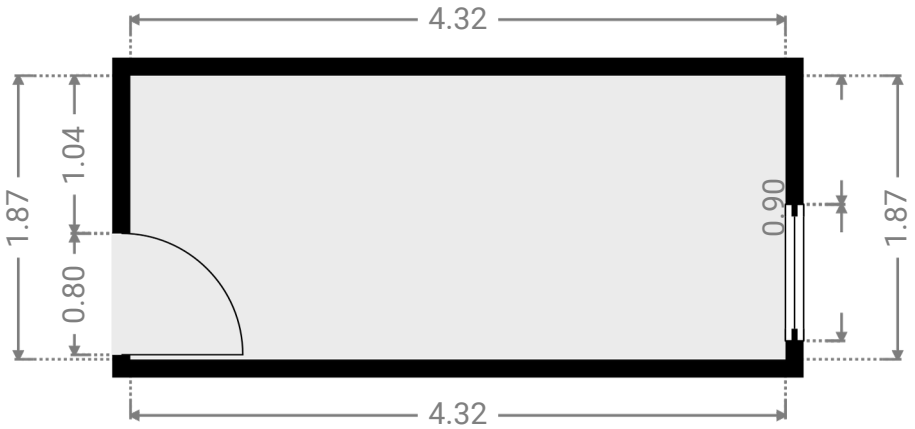

▼ Chambre
5e étage

LARGEUR :4.31 m·**LONGUEUR :**3.83 m
SURFACE :16.51 m²·**PÉRIMÈTRE :**16.28 m

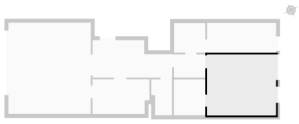

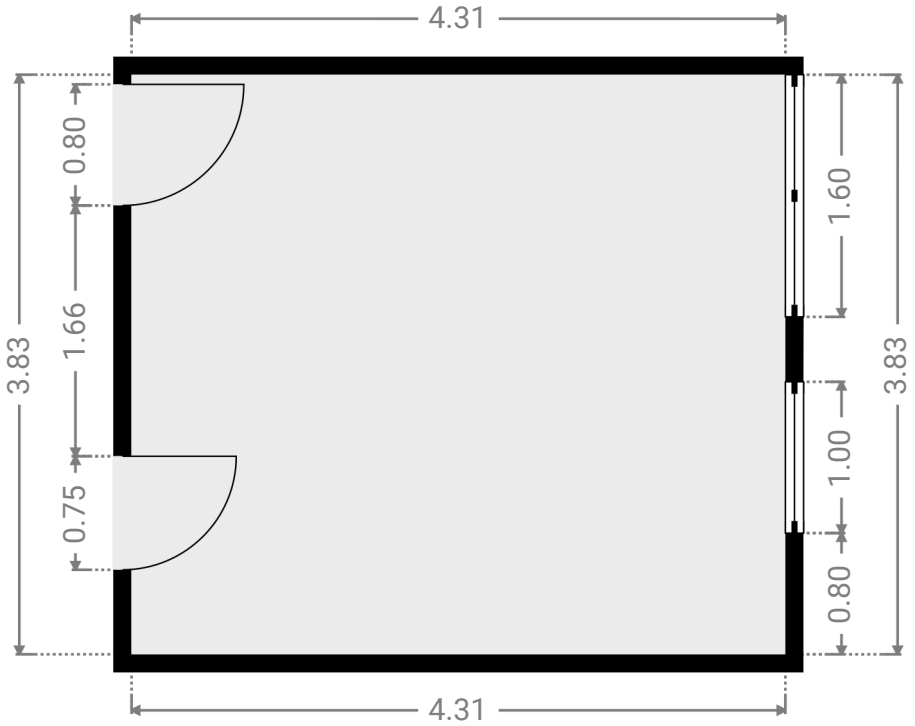

▼ Couloir
5e étage

LARGEUR :1.96 m **LONGUEUR :**1.45 m
SURFACE :2.85 m² **PÉRIMÈTRE :**6.83 m

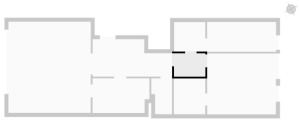

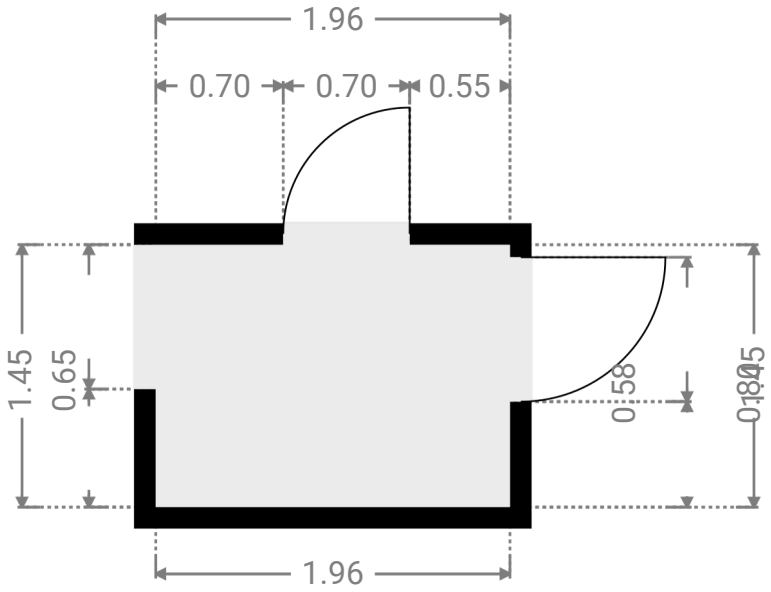

▼ Cuisine
5e étage

LARGEUR :3.56 m **LONGUEUR :**2.18 m
SURFACE :7.50 m² **PÉRIMÈTRE :**11.48 m

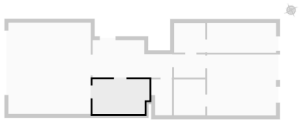

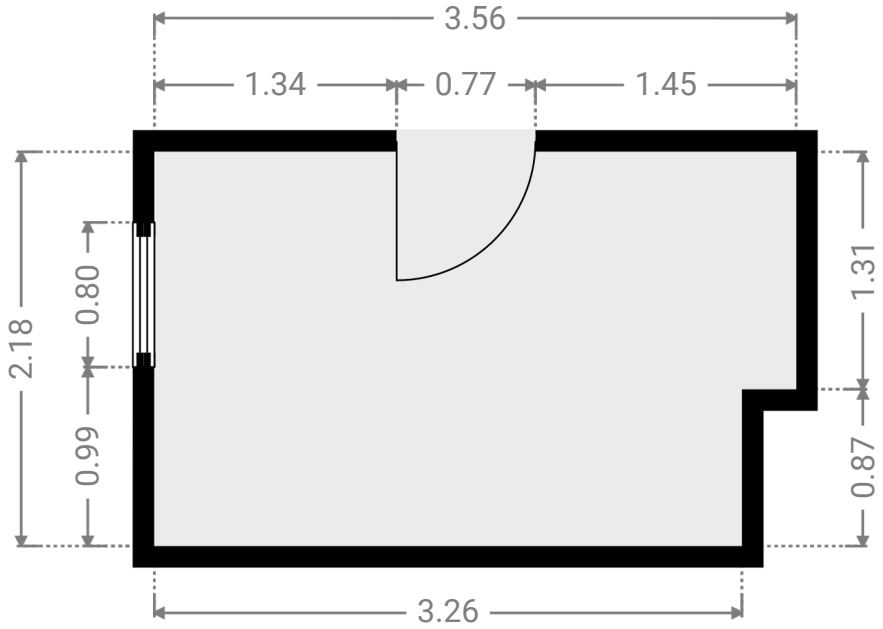

▼ Escalier
5e étage

LARGEUR :1.95 m•LONGUEUR :1.85 m
SURFACE :3.61 m²•PÉRIMÈTRE :7.60 m

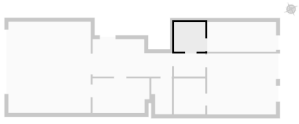

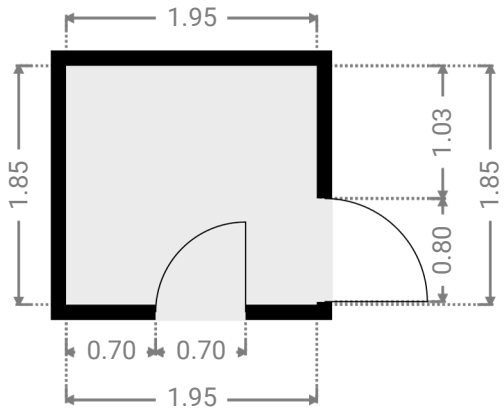

▼ Hall
5e étage

LARGEUR :4.98 m•LONGUEUR :2.35 m
SURFACE :10.17 m²•PÉRIMÈTRE :14.66 m

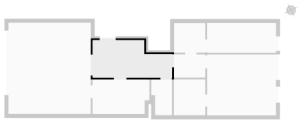

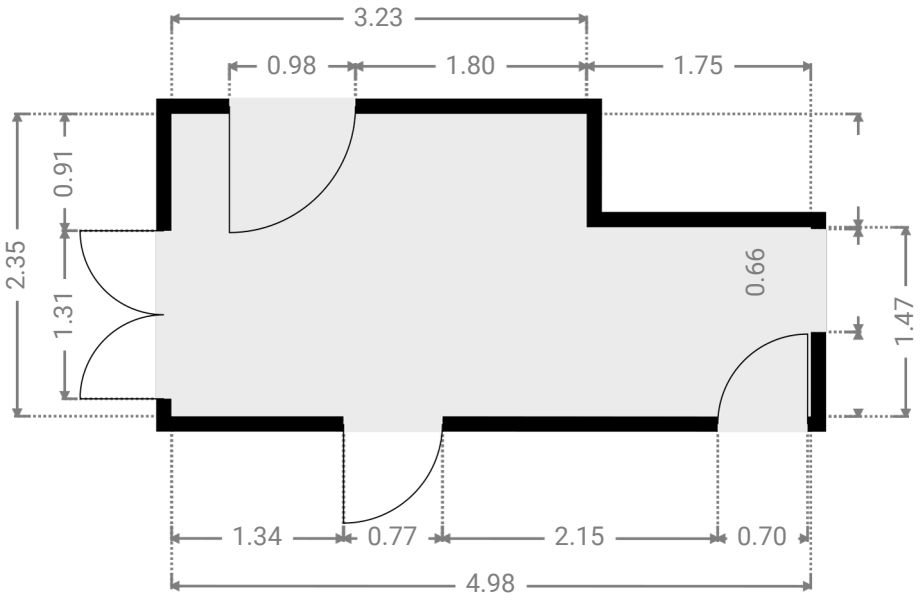

▼ S.D.D
5e étage

LARGEUR :1.97 m•**LONGUEUR :**2.25 m
SURFACE :4.43 m²•**PÉRIMÈTRE :**8.44 m

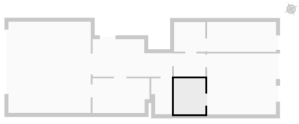

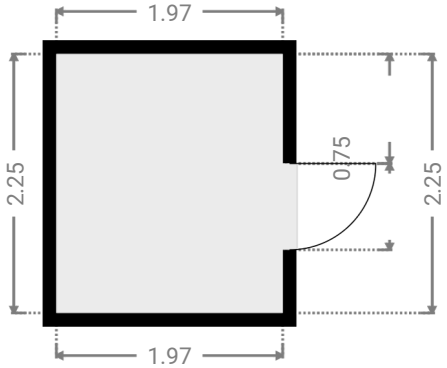

▼ Séjour
5e étage

LARGEUR :5.16 m•**LONGUEUR :**5.73 m
SURFACE :29.58 m²•**PÉRIMÈTRE :**21.79 m

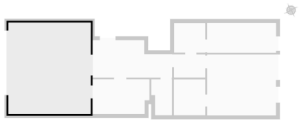

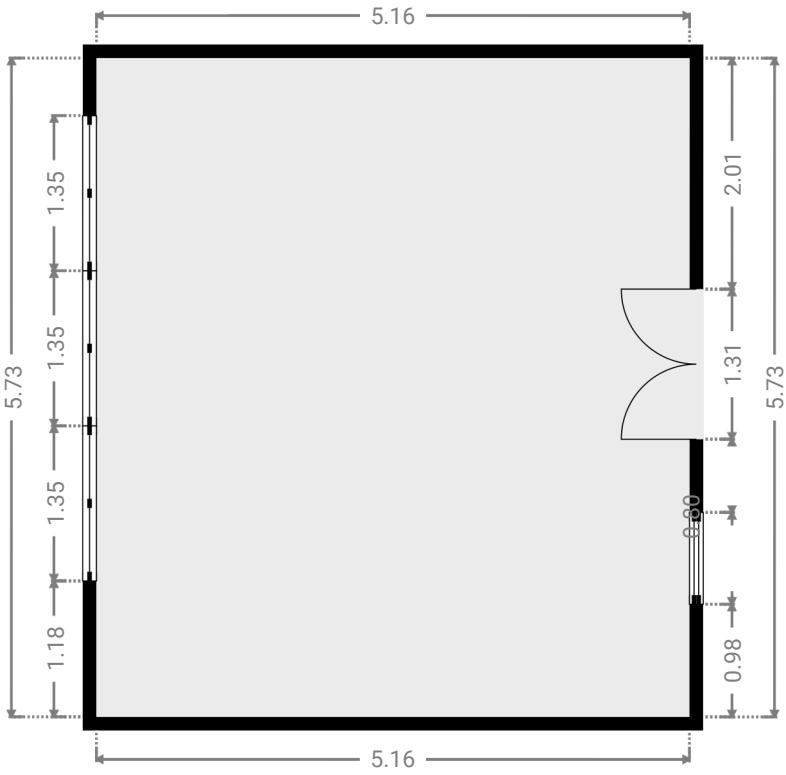

▼ Toilettes 5e étage

LARGEUR :1.30 m•**LONGUEUR :**2.25 m
SURFACE :2.61 m²•**PÉRIMÈTRE :**7.08 m

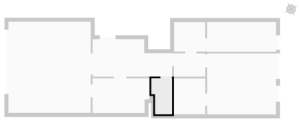

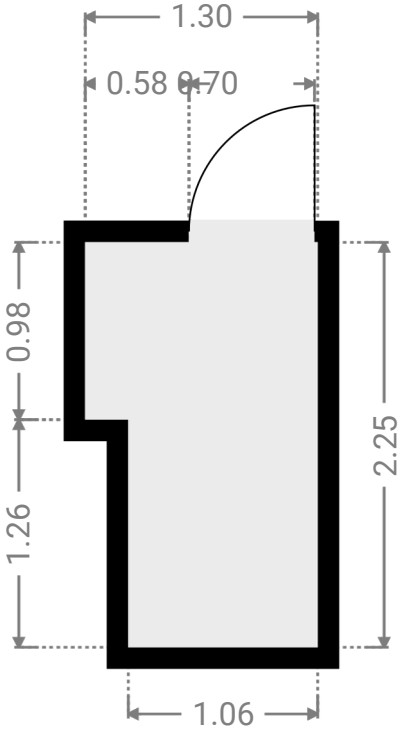

Brugmann

SURFACETOTALE:627.53 m²•**SURFACE HABITABLE :**517.91 m²•**ÉTAGES :**7•**PIÈCES :**59

▼ 6e étage

SURFACE TOTALE :64.11 m²•**SURFACE HABITABLE :**33.02 m²•**PIÈCES :**5

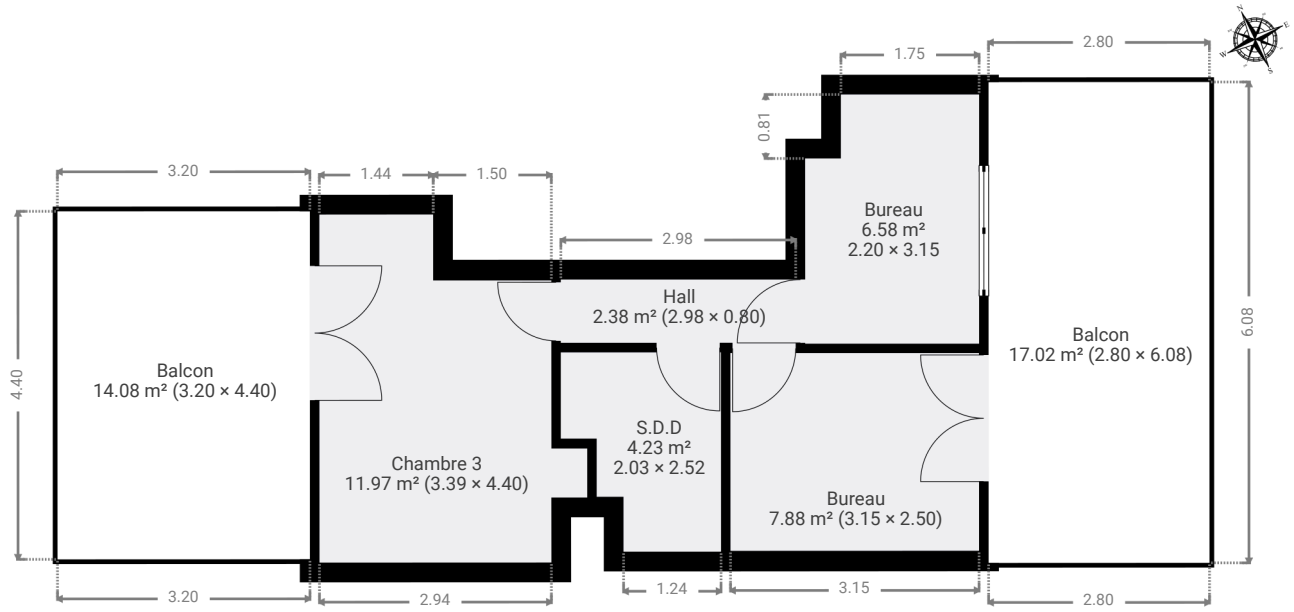

▼ Balcon
6e étage

LARGEUR :2.80 m **LONGUEUR :**6.08 m
SURFACE :17.02 m² **PÉRIMÈTRE :**17.76 m

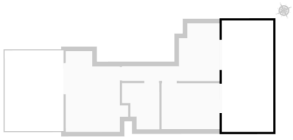

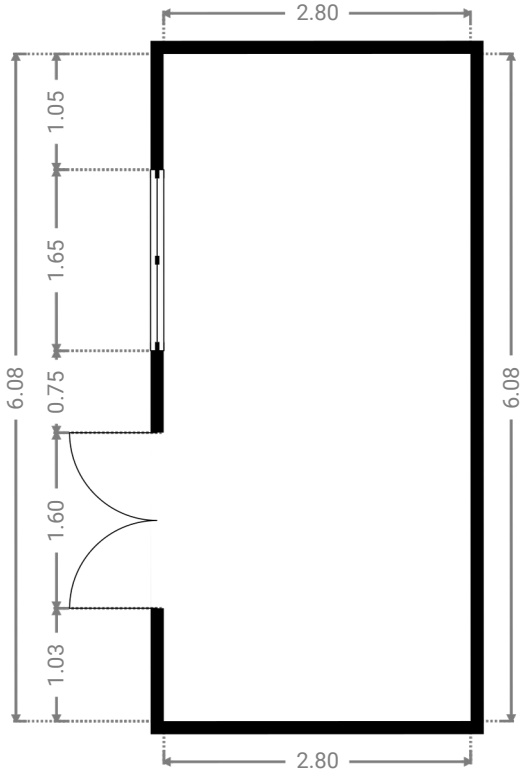

▼ Bureau
6e étage

LARGEUR :3.15 m **LONGUEUR :**2.50 m
SURFACE :7.88 m² **PÉRIMÈTRE :**11.30 m

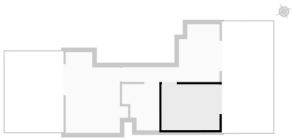

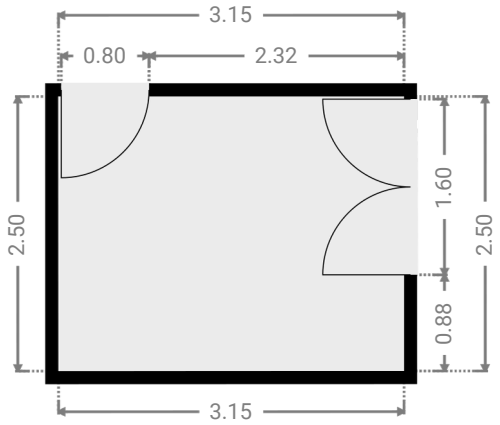

▼ Bureau
6e étage

LARGEUR :2.20 m **LONGUEUR :**3.15 m
SURFACE :6.58 m² **PÉRIMÈTRE :**10.71 m

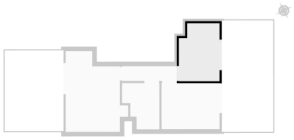

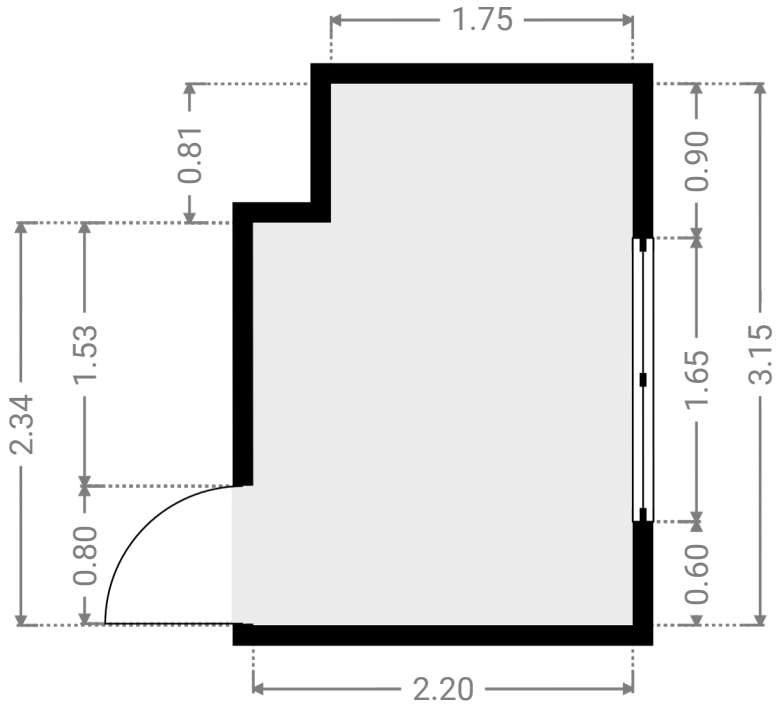

▼ Hall
6e étage

LARGEUR :2.98 m **LONGUEUR :**0.80 m
SURFACE :2.38 m² **PÉRIMÈTRE :**7.55 m

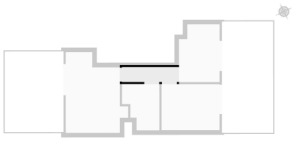

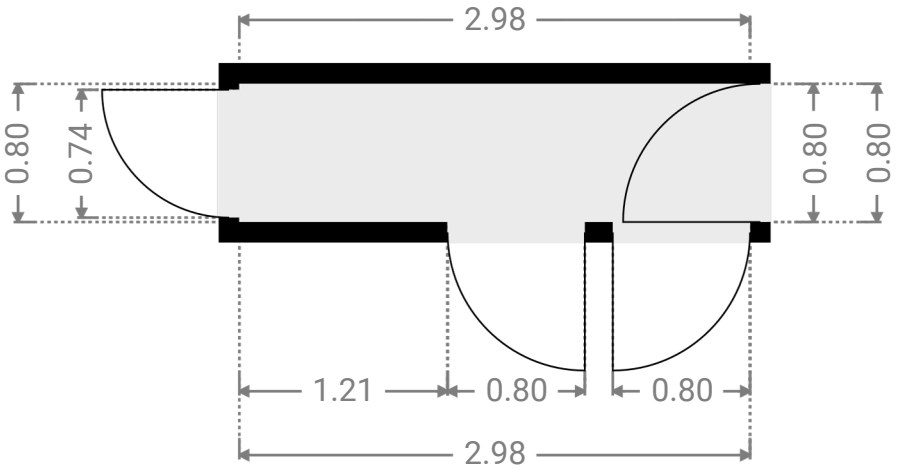

▼ S.D.D
6e étage

LARGEUR :2.03 m•**LONGUEUR :**2.52 m
SURFACE :4.23 m²•**PÉRIMÈTRE :**9.10 m

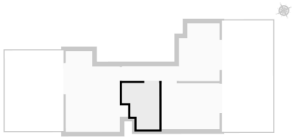

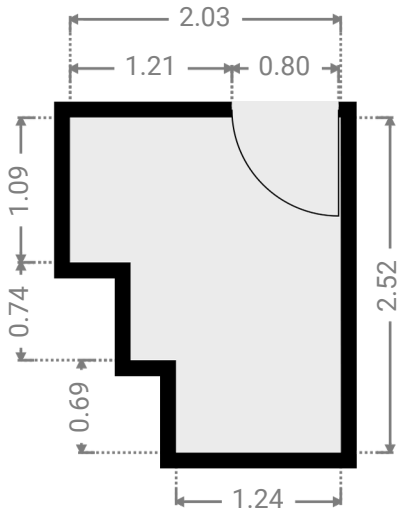

▼ Chambre
6e étage

LARGEUR :3.39 m•**LONGUEUR :**4.40 m
SURFACE :11.97 m²•**PÉRIMÈTRE :**15.59 m

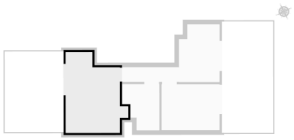

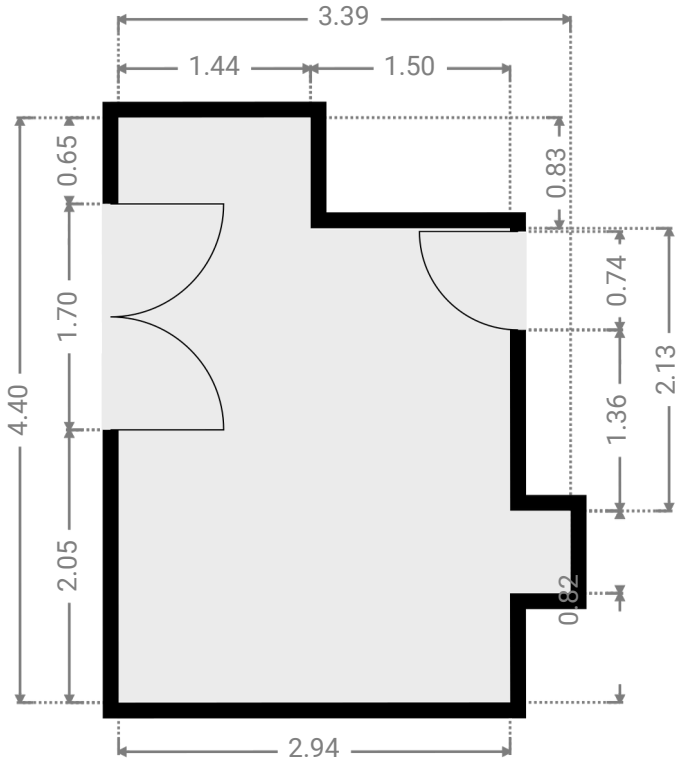

▼ Balcon
6e étage

LARGEUR :3.20 m•**LONGUEUR :**4.40 m
SURFACE :14.08 m²•**PÉRIMÈTRE :**15.20 m

