TECHNISCH BUREAU VERBRUGGHEN

VZW BTV Controleorganisme erkend door het ministerie

O. Ref.:
U. Ref.:

VERSLAG NR.: **191/130301/17**

ZETEL ANTWERPEN
Van Der Sweepstraat 3 bus 44
2000 Antwerpen
Tel. 03 216.28.90
Fax 03 238.86.65

ZETEL BRUSSEL
Clovislaan 15
1000 Brussel
Tel. 02 230.81.82
Fax 02 230.80.08

REGIONALE KANTOREN :

ANTWERPEN

PROCES VERBAAL OVER HET ONDERZOEK VAN EEN ELEKTRISCHE LAAGSPANNINGSINSTALLATIE

ADRES INSTALLATIE : **Jozef Simonslaan 1 2520 Oelegem**
APPARTEMENT 2.3

EIGENAAR :
Adres :

OPDRACHTGEVER : **DE CUYPER STEVEN**
Adres : **TILBURGBAAN 24 2960 SINT-LENAERTS**

EAN :

Ref. : Teller nr. **NIET AANWEZIG**

Index :

INSTALLATEUR : **DE CUYPER STEVEN**
Adres : **TILBURGBAAN 24 2960 SINT-LENAERTS**

BTW of IK : **BE:0864.877.734**

Datum van het onderzoek : **01/03/2013** - Aard van het onderzoek : ☒ gelijkvormigheidsonderzoek - ☐ controlebezoek volgens :
☒ (AREI art. 270) ☐ (AREI art. 271) ☐ (AREI art. 276) ☐ (AREI art. 276bis) ☐ (ARAB art. 262) ☐ (K.B.2.6.2008) ☐ (T.R. art. 231)
☐ (Voorschr. DNB)
Aard installatie : ☒ Nieuwe - ☐ Uitbreiding - ☐ Wijziging - ☐ Voorlopig - ☐ Verzwaring – ☐ verkoop wooneenheid:
Type der lokalen : **APPARTEMENT 2.3**
Begin Werken : Fundering ☐ vóór - ☒ na 01/10/81 - Elektrische installatie ☐ vóór ☒ na ☒ 01/10/81 ☐ 01/01/83 ☒ AREI art. 86
Aansluiting : Spanning **1 x 230** V - Bescherming van de aansluiting **AUT MY MAX 40**A
Voedingskabel hoofdbord : **4 X 10** mm² - Alg. schakelaar : type **ADS 40A 300mA**
Type van de aardelektrode : ☒ lus ☐ baren ☐ pennen ☐ horizontale geleider ☒ Schema : TT
Aantal borden : **1** - Aantal eindstroombanen :**13** - RA : **1,6** Ohm - RI tot **10** Mohm
Uitwendige invloedsfactoren : **GEEN**

BESCHRIJVING : **Zie schema's**

UITGEVOERDE CONTROLES : zie verso

VASTGESTELDE INBREUKEN EN/OF NOTA'S :

Inbreuken: Geen.

Nota's: Verlichtingstoestellen, keuken- en badkamermeubels zijn nog te plaatsen.

PLICHTEN VAN DE EIGENAARS, BEHEERDERS OF HUURDERS : Zie keerzijde

BESLUIT :

1. **De installatie is conform. De ingangsklemmen van de algemene ADS werden verzegeld en de ééndraads - en situatieschema's werden voor gezien getekend.**
   De installatie dient opnieuw gecontroleerd uiterlijk op 01/03/2038 (art. 271 AREI) alsook voor de ingebruikname van elke belangrijke wijziging of beduidende uitbreiding, uitgevoerd voor deze datum
2. ~~De installatie is niet conform~~
3. ~~De installatie mag in dienst blijven indien zonder vertraging wordt voldaan aan de vastgestelde inbreuken en de gepaste maatregelen getroffen worden opdat de installatie geen gevaar vormt voor personen of goederen.~~
   ~~De installatie is niet conform.~~
   ~~De installatie dient opnieuw gecontroleerd te worden door (hetzelfde) organisme uiterlijk op~~

DE AGENT-ONDERZOEKER :
nr + naam + handtekening
191 / Herwig Van Breda

De directeur,

115-INSP

Het onderzoek gebeurt volgens werkinstructie 10Ie006 of 10Ie008 op basis van de hiervoor vermelde voorschriften.

UITGEVOERDE CONTROLES

Tijdens het controleonderzoek van huishoudelijke installaties (art. 271)

A) de controle van de uitvoering van de elektrische installatie overeenkomstig de schema's
b) de controle van de staat (vasthechtingen, beschadiging,...) van het vast geïnstalleerd elektrisch materiaal in het bijzonder wat betreft de schakelaars, de stopcontactdozen, de aansluitingen in de verdeelborden,...
c) de controle van de beschermingsmaatregelen tegen elektrische schokken bij rechtstreekse en onrechtstreekse aanraking
d) de controle van de werking van de differentieelstroominrichtingen via de eigen testinrichting
e) de controle van de foutlussen en de juiste aansluiting van de differentieelstroominrichtingen via de opwerking van een foutstroom van minimum 2,5 maal de gevoeligheid van het apparaat
f) de controle van de continuïteit van de equipotentiale verbindingen (hoofd- en bijkomende) en van de beschermingsgeleiders van de stopcontactdozen en van de vaste, vast opgestelde of verplaatsbare toestellen met vaste standplaats van de klasse 1
g) de visuele controle van vast of vast opgesteld materieel dat gevaar kan opleveren voor personen en goederen
h) de visuele controle van verplaatsbaar materieel dat gevaar kan opleveren voor personen en goederen Behoudens inbreuken, wordt de overeenstemming bevestigd tussen de geïnstalleerde beschermingsinrichtingen tegen overstroom en de doorsneden van de respectievelijke stroombanen die ze beschermen.

PLICHTEN VAN DE EIGENAARS, BEHEERDERS, HUURDERS

a) de verplichting het proces-verbaal van het controlebezoek te bewaren in het dossier van de elektrische installatie, samen met de ééndraadschema's en de situatieplannen
b) de verplichting in het dossier elke wijziging aangebracht aan de elektrische installatie te vermelden
c) de verplichting de Federale Overheidsdienst die Energie onder zijn bevoegdheid heeft onmiddellijk in te lichten over elk ongeluk aan personen overkomen en rechtstreeks of onrechtstreeks te wijten aan de aanwezigheid van elektriciteit
d) de verplichting, wanneer er overtredingen zijn vastgesteld tijdens het controlebezoek, een nieuw controlebezoek te doen verrichten door hetzelfde erkend organisme om na te gaan of na afloop van de termijn van één jaar de overtredingen verdwenen zijn. Indien tijdens dat tweede onderzoek wordt vastgesteld dat er nog overtredingen overblijven, moet het erkend organisme een kopie van het proces verbaal van het controlebezoek sturen naar de Algemene Directie Energie die belast is met het hoog toezicht op de huishoudelijke elektrische installaties.

Betekenis van de nota's : betreffen gebreken die geen invloed hebben op de besluitvorming, vaststellingen die buiten het kader van onderzoek vallen maar een gevaar inhouden voor de veiligheid, of organisatorische gegevens.

REGIONALE KANTOREN

ZETEL BRUSSEL
Clovislaan 15 - 1000 BRUSSEL
Tel. 02 230 81 82 - Fax 02 230 80 08
E-mail : btv.brussel@btvcontrol.be

ZETEL ANTWERPEN
Van der Sweepstraat 3 bus 44 - 2000 ANTWERPEN
Tel. 03 216 28 90 - Fax 03 238 86 65
E-mail : btv.antwerpen@btvcontrol.be

REGIONALE KANTOREN :

- Sector Limburg:
3583 PAAL, Sint Janstraat 57 Tel. 011 42 18 34 - Fax 011 45 44 83
E-mail :btv.limburg@btvcontrol.be

- Sector Noord-West-Vlaanderen:
8840 STADEN, Sint Janstraat 41 1/1 Tel. 051 71 25 48 - Fax 051 70 54 46
E-mail:btv.nwestvlaanderen@btvcontrol.be

- Sector Oost-Vlaanderen:
9090 MELLE, Brusselsesteenweg 326 Tel. 09 252 45 45 -Fax 09 252 50 50
E-mail:btv.oostvlaanderen@btvcontrol.be

- Sector Brabant / Arr. Leuven:
3200 GELRODE (Aarschot), Leuvensesteenweg 383 bus 1
Tel. 016 63 47 45 - Fax 016 63 12 21
E-mail:btv.vlaamsbrabant@btvcontrol.be

- Sector Zuid-West-Vlaanderen:
8530 HARELBEKE, Jan Breydelstraat 98
Tel. 056 70 54 05 - Fax 056 70 54 22
E-mail:btv. zwestvlaanderen t@btvcontrol.be

- Sector Brussel:
1190 BRUSSEL,Ruisbroeksesteenweg 75
Tel. 02 230 81 82 - Fax 02 230 80 08
E-mail:btv.brussel@btvcontrol.be

BUREAUX REGIONAUX

SIEGE DE BRUXELLES
Blvd. Clovis 15 - 1000 BRUXELLES
Tél. 02 230 81 82 - Fax 02 230 80 08
E-mail : btv.brussel@btvcontrol.be

SIEGE ANVERS
Van der Sweepstraat 3 bus 44 - 2000 ANVERS
Tél. 03 216 28 90 - Fax 03 238 86 65
E-mail : btv.antwerpen@btvcontrol.be

BUREAUX REGIONAUX

- Secteur de Liège :
4000 LIEGE, Rue J d'Andrimont 1 b2
Tel. 04 253 19 72 - Fax 04 225 01 58
E-mail :btv.liege@btvcontrol.be

- Secteur de Namur et Luxembourg :
5590 CINEY, Av du Sainfoin 25 Tel. 083 21 35 27 - Fax 083 21 45 17
E-mail :btv.namur@btvcontrol.be

- Secteur Brabant Wallon : :
1360 PERWEZ, Av Wilmart 129 bt 1
Tel. 081 65 84 59 - Fax 081 65 84 78
E-mail :btv.brabantwallon@btvcontrol.be

- Secteur du Hainaut :
7160 CHAPELLE-LEZ-HERLAIMONT, Rue des Bureaux 1 A
Tel. 064 33 64 55 - Fax 064 33 05 08
E-mail :btv.hainaut@btvcontrol.be

- Secteur Bruxelles :
1190 BRUXELLES, chée de Ruisbroek 75
Tel. 02 230 81 82 - Fax 02 230 80 08
E-mail :btv.bruxelles@btvcontrol.be

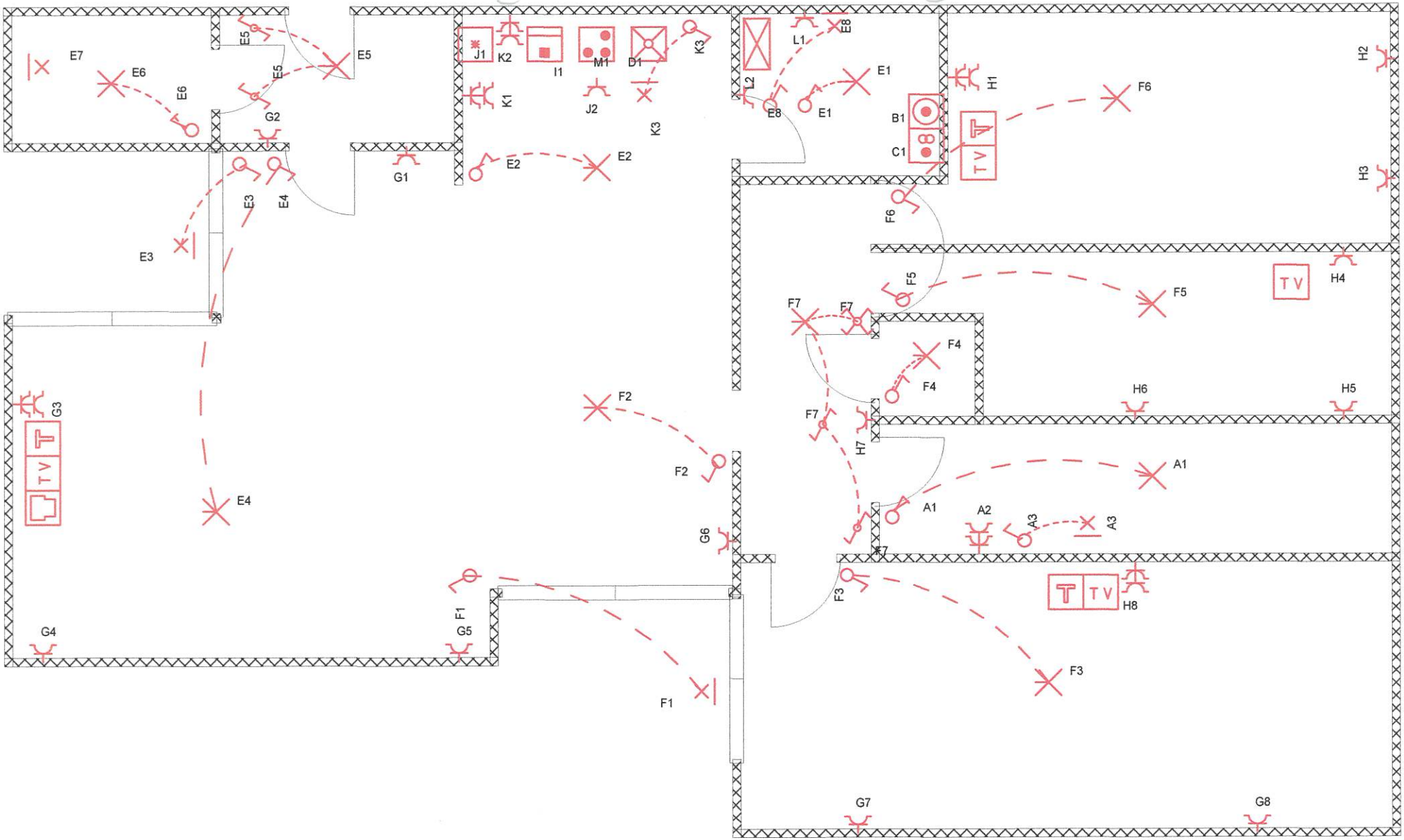

INSTALLATEUR		KEURING/CONTROLE		WERF/CHANTIER		MONOFASIG
Naam/Nom	D.C.S.	ORGANIS.	B.T.V.	Naam/Nom	APPARTEMENT 23	
BTW/TVA	0864877734	Naam/Nom	HERWIG VAN BREDA	Straat/Rue	JOZEF SIMONS	
Datum/Date	01/03/2013	Datum/Date	01/03/2013	Gemeen/Comm	2520 OELEGEM	
Handtek/Sign	DE CUYPER STEVEN	Handtek/Sign	..	Handtek/Sign	..	

fix-o-cad software

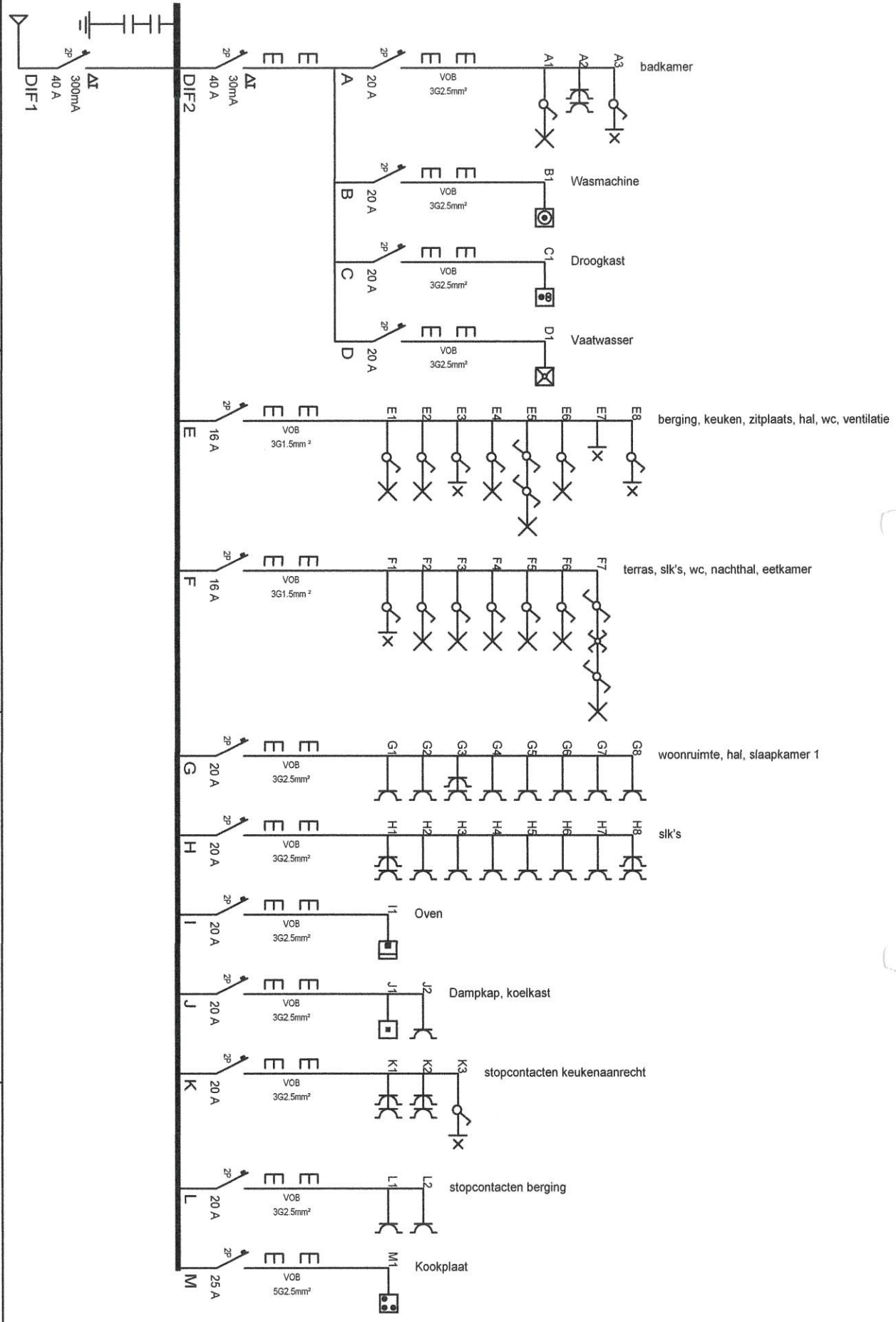

INSTALLATEUR

Naam/Nom D.C.S.
BTW/TVA 0864877734
Datum/Date 01/03/2013
Handtek/Sign DE CUYPER STEVEN

KEURING/CONTROLE

ORGANIS. B.T.V.
Naam/Nom HERWIG VAN BREDA
Datum/Date 01/03/2013
Handtek/Sign ..

WERF/CHANTIER

Naam/Nom APPARTEMENT 23
Straat/Rue JOZEF SIMONS
Gemeen/Comm 2520 OELEGEM
Handtek/Sign ..

MONOFASIG

fix-o-cad software

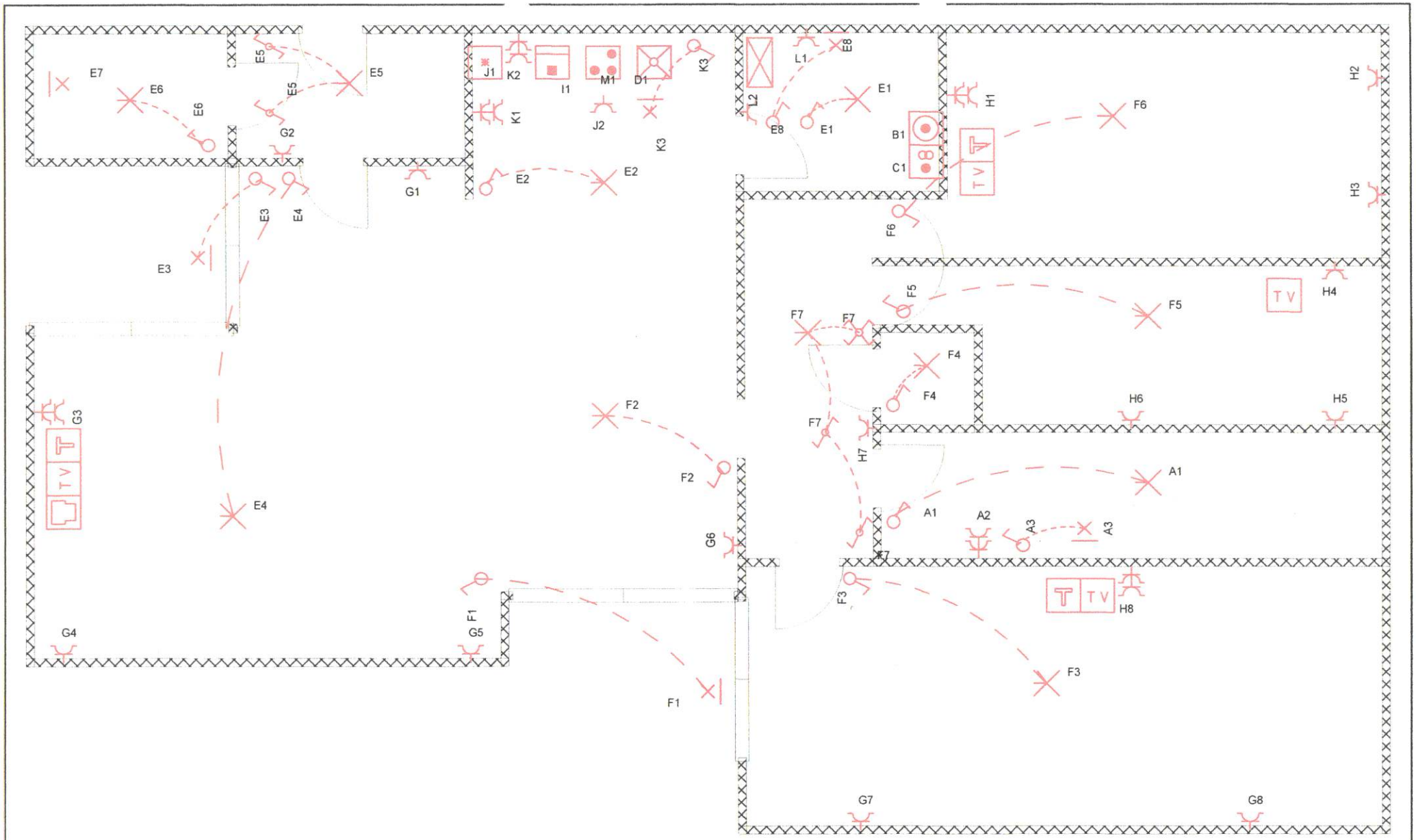

INSTALLATEUR		KEURING/CONTROLE		WERF/CHANTIER		MONOFASIG
Naam/Nom	D.C.S.	ORGANIS.	B.T.V.	Naam/Nom	APPARTEMENT 23	
BTW/TVA	0864877734	Naam/Nom	HERWIG VAN BREDA	Straat/Rue	JOZEF SIMONS -	
Datum/Date	01/03/2013	Datum/Date	01/03/2013	Gemeen/Comm	2520 OELEGEM	
Handtek/Sign	DE CUYPER STEVEN	Handtek/Sign	..	Handtek/Sign	..	

fix-o-cad software

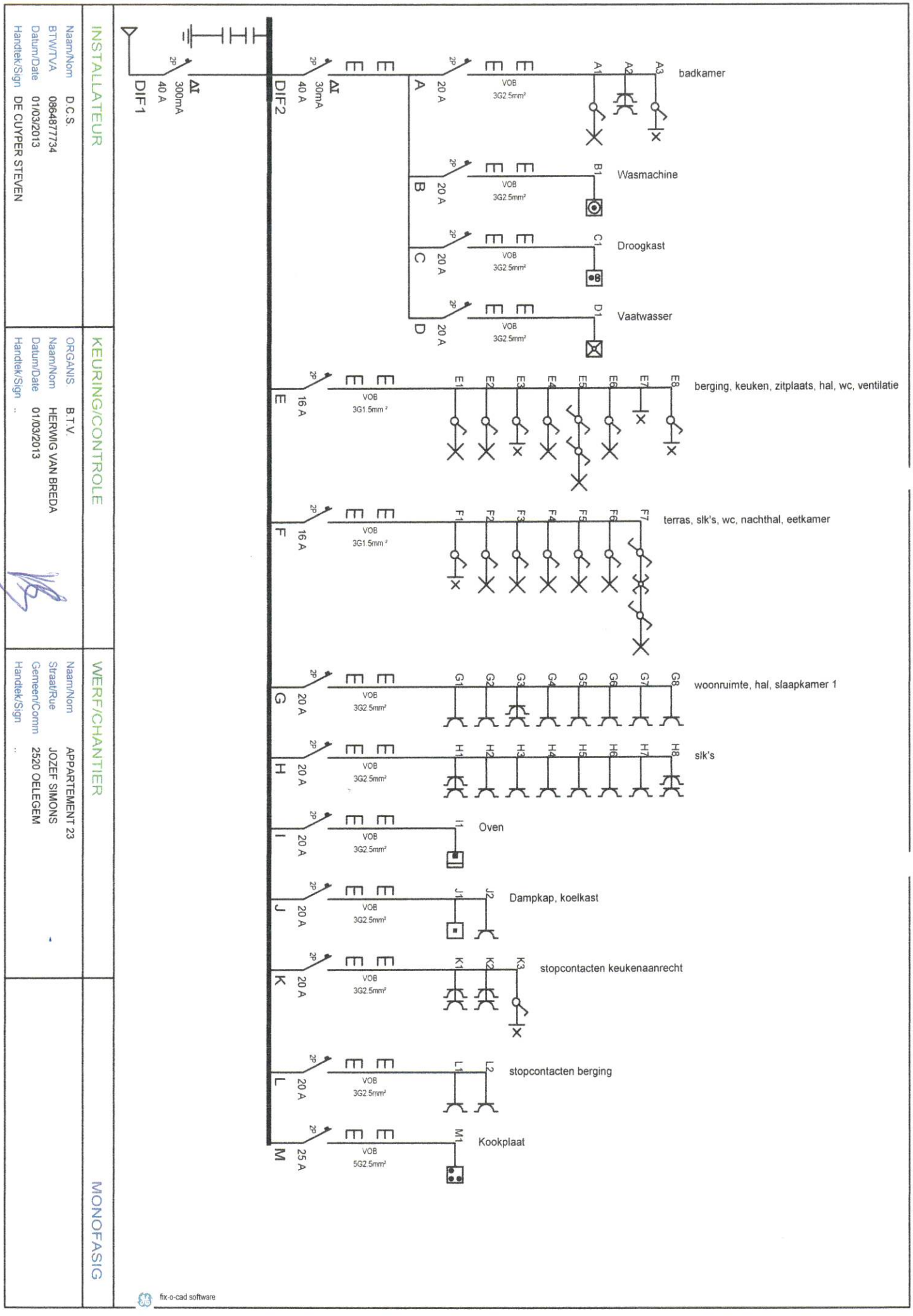

INSTALLATEUR

Naam/Nom D.C.S.
BTW/TVA 0864877734
Datum/Date 01/03/2013
Handtek/Sign DE CUYPER STEVEN

KEURING/CONTROLE

ORGANIS B.T.V.
Naam/Nom HERWIG VAN BREDA
Datum/Date 01/03/2013
Handtek/Sign ..

WERF/CHANTIER

Naam/Nom APPARTEMENT 23
Straat/Rue JOZEF SIMONS
Gemeen/Comm 2520 OELEGEM
Handtek/Sign ..

MONOFASIG

fix-o-cad software