Brugmann

SURFACETOTALE:627.53 m²•**SURFACE HABITABLE :**517.91 m²•**ÉTAGES :**7•**PIÈCES :**59

▼ 2e étage

SURFACE TOTALE :86.66 m²•**SURFACE HABITABLE :**86.66 m²•**PIÈCES :**10

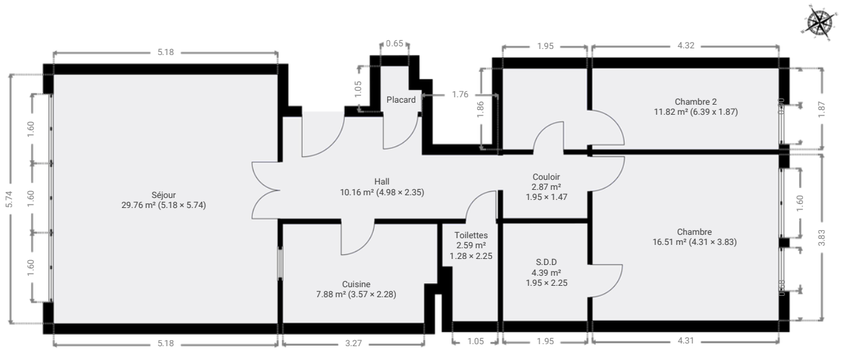

▼ Chambre 2
2e étage

LARGEUR :4.32 m·LONGUEUR :1.87 m
SURFACE :8.08 m²·PÉRIMÈTRE :12.38 m

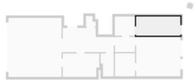

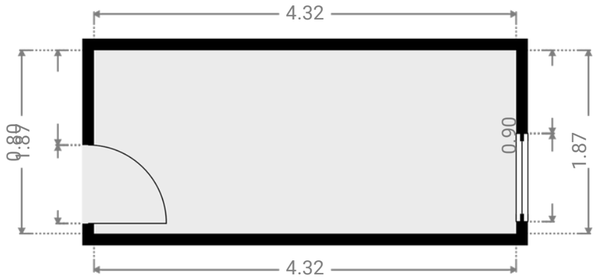

▼ Chambre
2e étage

LARGEUR :4.31 m·LONGUEUR :3.83 m
SURFACE :16.51 m²·PÉRIMÈTRE :16.28 m

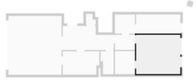

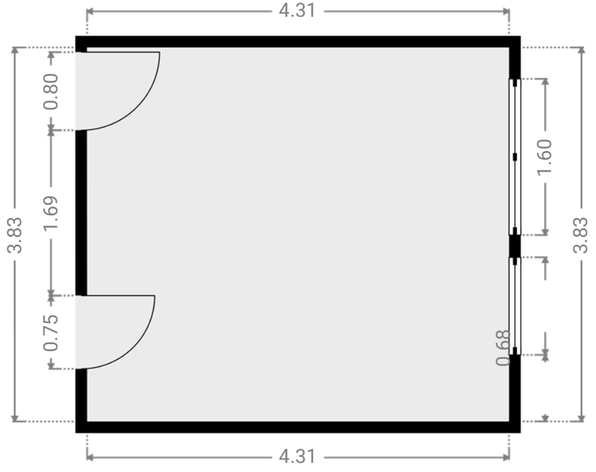

▼ Couloir
2e étage

LARGEUR :1.95 m·LONGUEUR :1.47 m
SURFACE :2.87 m²·PÉRIMÈTRE :6.84 m

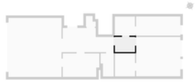

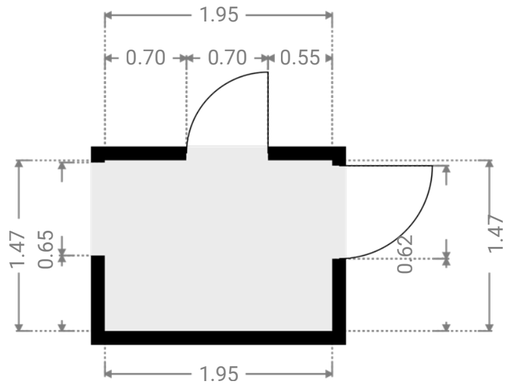

▼ Cuisine
2e étage

LARGEUR :3.57 m·LONGUEUR :2.28 m
SURFACE :7.88 m²·PÉRIMÈTRE :11.71 m

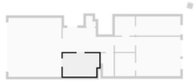

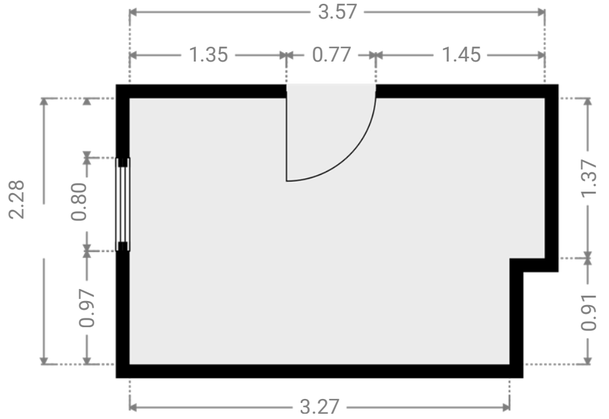

▼ Hall
2e étage

LARGEUR :4.98 m·LONGUEUR :2.35 m
SURFACE :10.16 m²·PÉRIMÈTRE :14.66 m

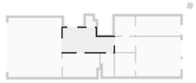

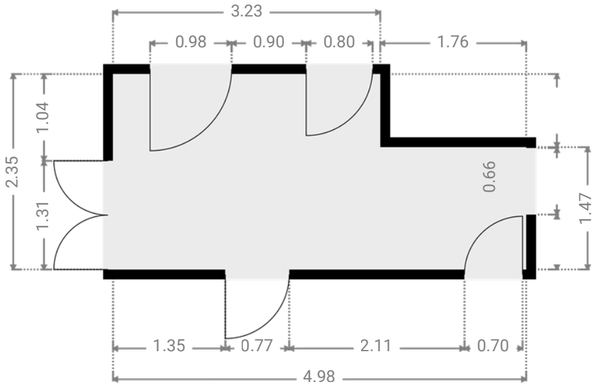

▼ Placard
2e étage

LARGEUR :0.95 m·LONGUEUR :1.05 m
SURFACE :0.83 m²·PÉRIMÈTRE :4.00 m



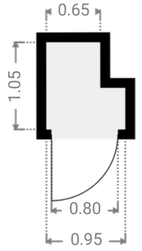

▼ Chambre 2
2e étage

LARGEUR :1.95 m·LONGUEUR :1.86 m
SURFACE :3.64 m²·PÉRIMÈTRE :7.63 m

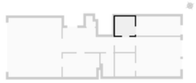

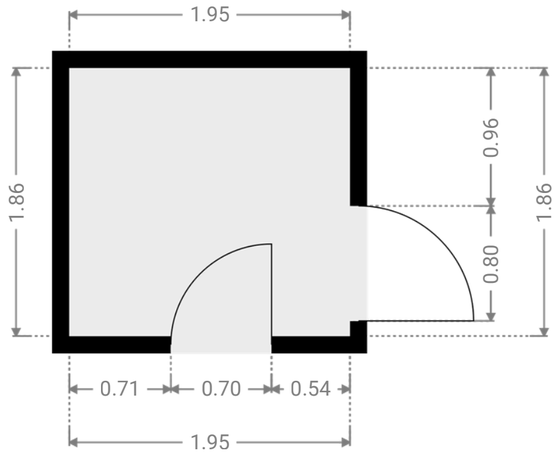

▼ S.D.D
2e étage

LARGEUR :1.95 m·LONGUEUR :2.25 m
SURFACE :4.39 m²·PÉRIMÈTRE :8.41 m



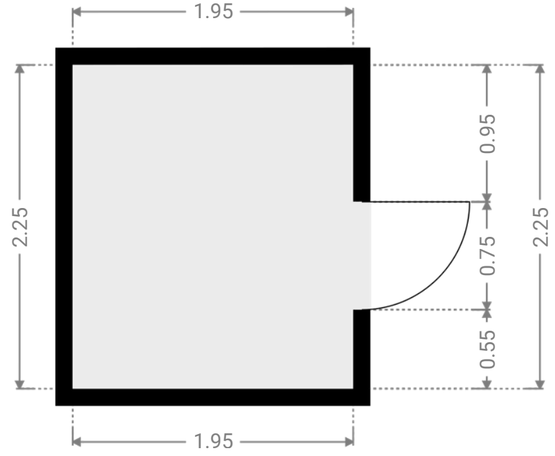

▼ Séjour
2e étage

LARGEUR :5.18 m·LONGUEUR :5.74 m
SURFACE :29.76 m²·PÉRIMÈTRE :21.85 m



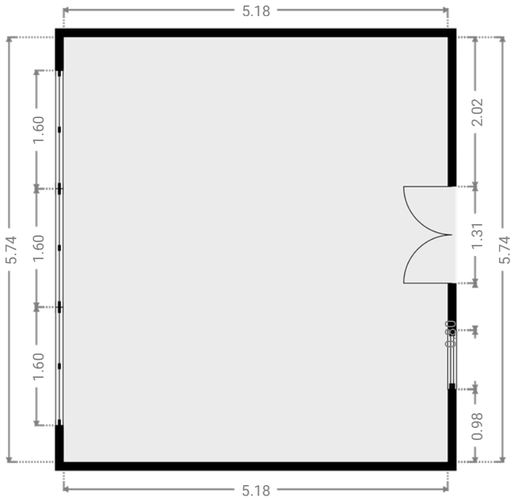

▼ Toilette
2e étage

LARGEUR :1.28 m·LONGUEUR :2.25 m
SURFACE :2.59 m²·PÉRIMÈTRE :7.06 m

