CENTRE PUBLIC D'ACTION SOCIALE DE BRUXELLES.
OPENBAAR CENTRUM VOOR MAATSCHAPPELIJK WELZIJN VAN BRUSSEL.

Service des Travaux
rue Haute, 298a
1000 BRUXELLES.

Dienst der Werken
Hoogstraat, 298a
1000 BRUSSEL.

Patrimoine privé

Immeuble sis rue de Laeken, 120 à 1000 Bruxelles

Plans (sous-sol, rez, 1er, 2ème, toitures) et coupes (aa, bb, cc)

Relevé des charpentes ((Région de Bruxelles Capitale)

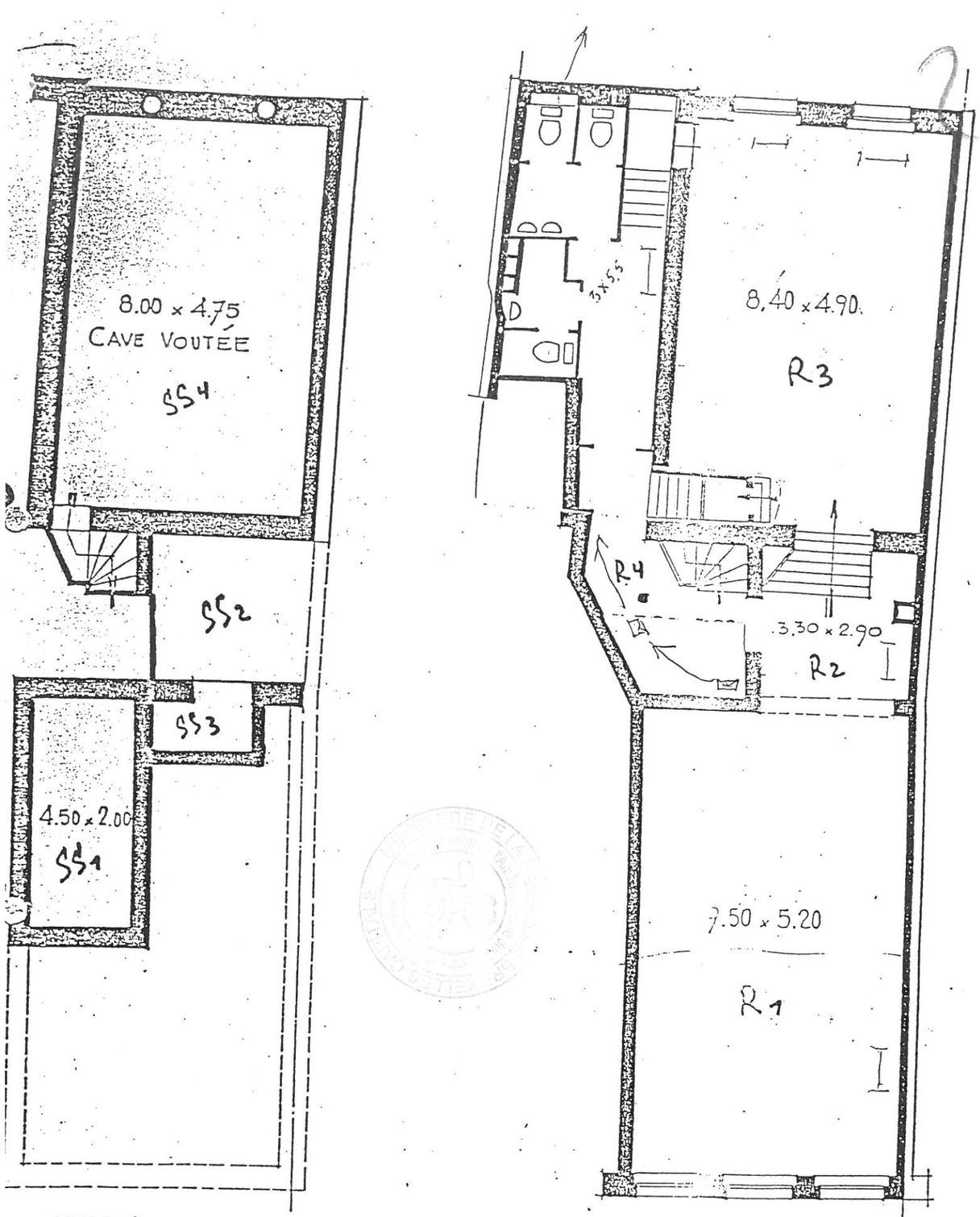

AGGLOMÉRATION DE BRUXELLES
SERV. INCENDIE / PRÉVENTION
Avenue de l'Héliport, 11
1210 BRUXELLES
Tél. : 219.46.80

5.

RUE DE LAEKEN.

CAVES Adj.e EVRARD

REZ-DE-CHAUSSÉ

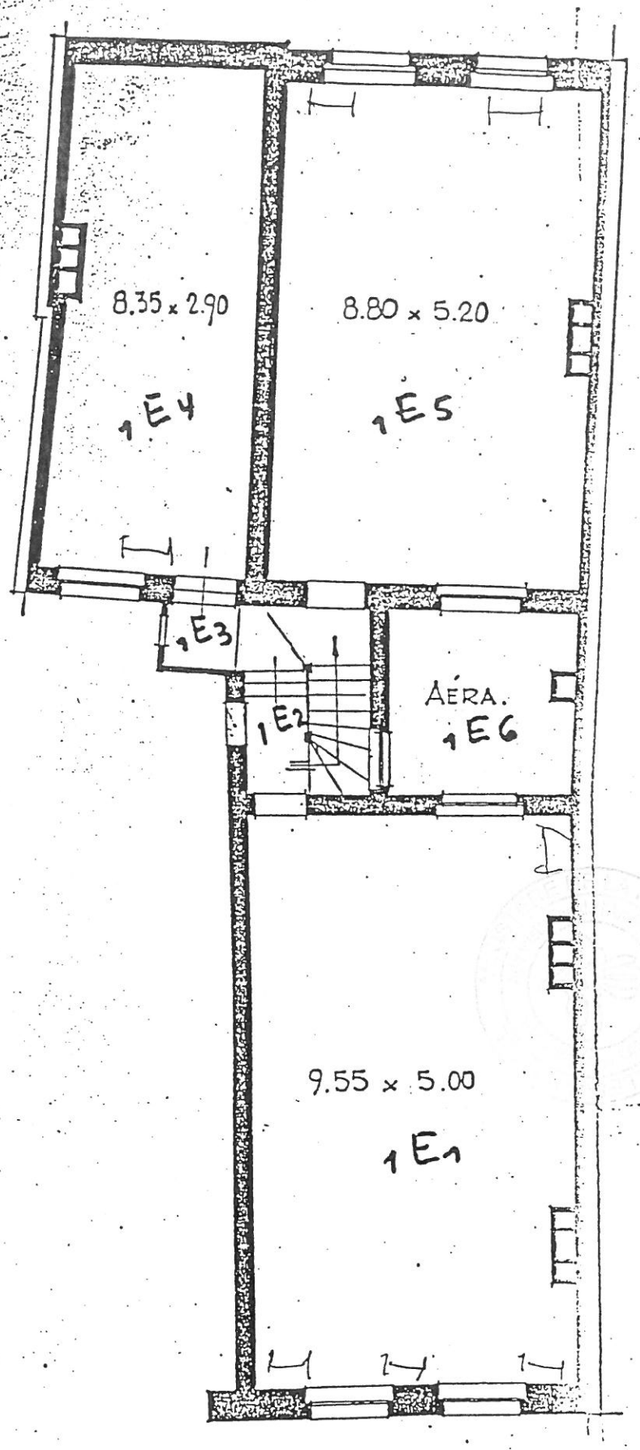

...ORÉTATION DE BRUXELLES
...SERV. INCENDIE / PRÉVENTION
Avenue de l'Hélicon, 11
...BRUXELLES
Tél. : 218 40.80
5 AOUT 1987

Adj. E. EVRARD
J. Evrard

7

1ER ETAGE

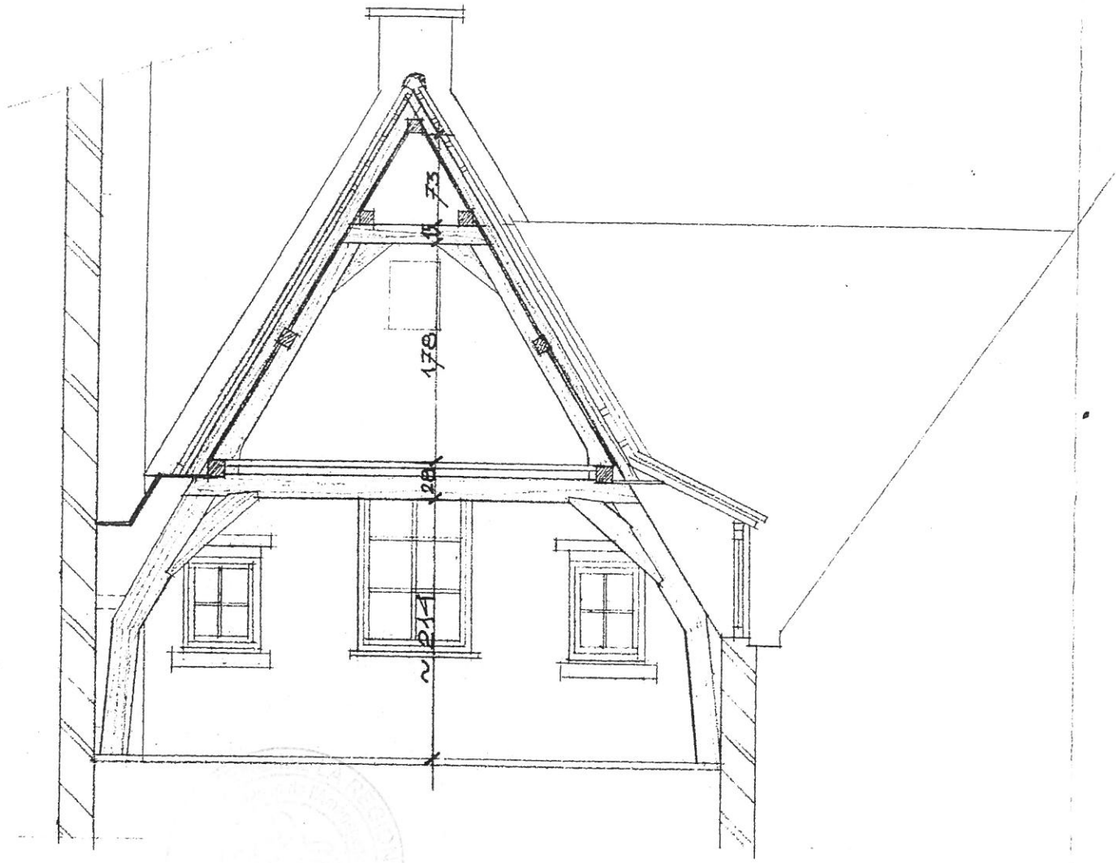

COUPE A_A

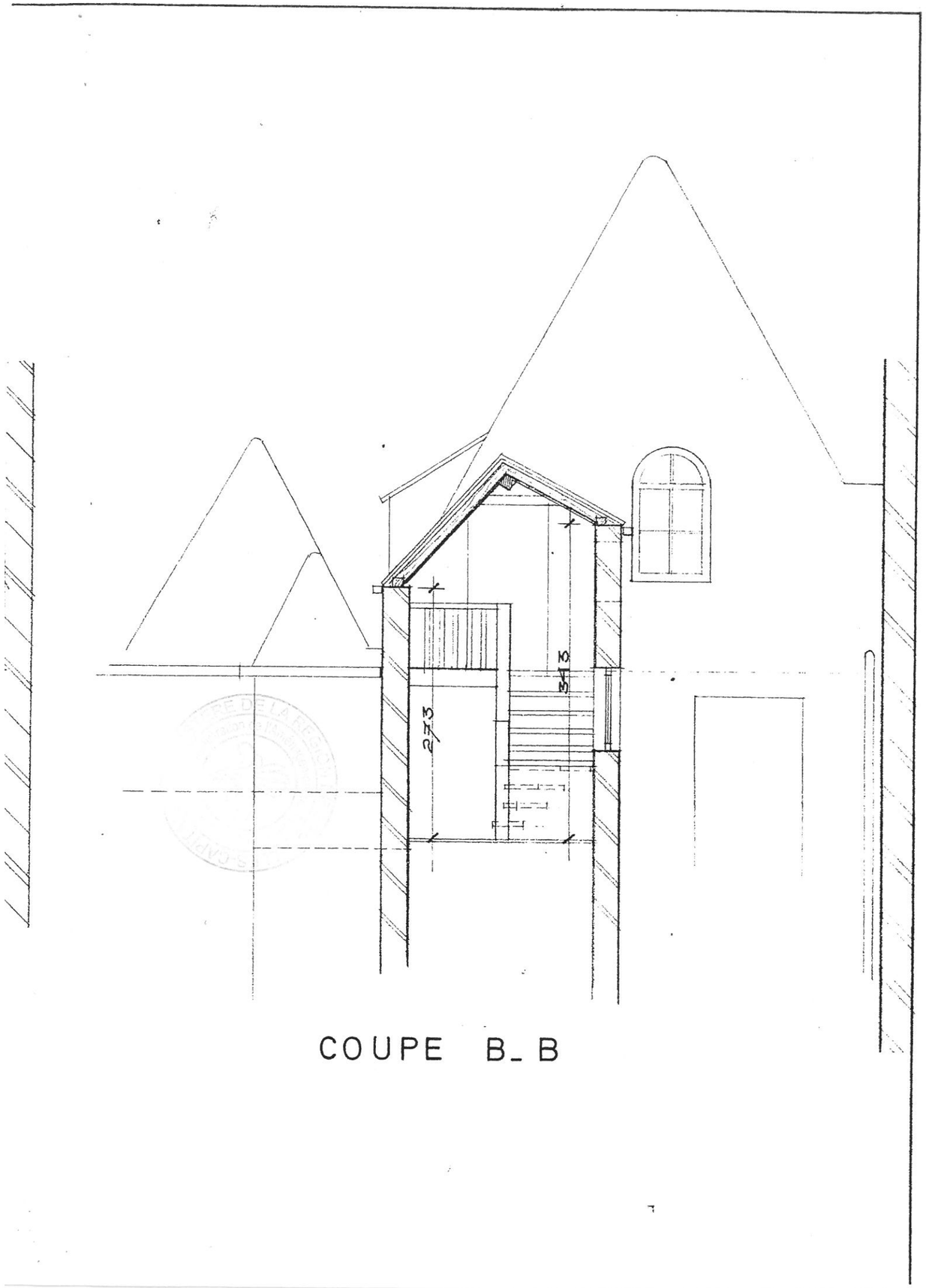

COUPE B_B

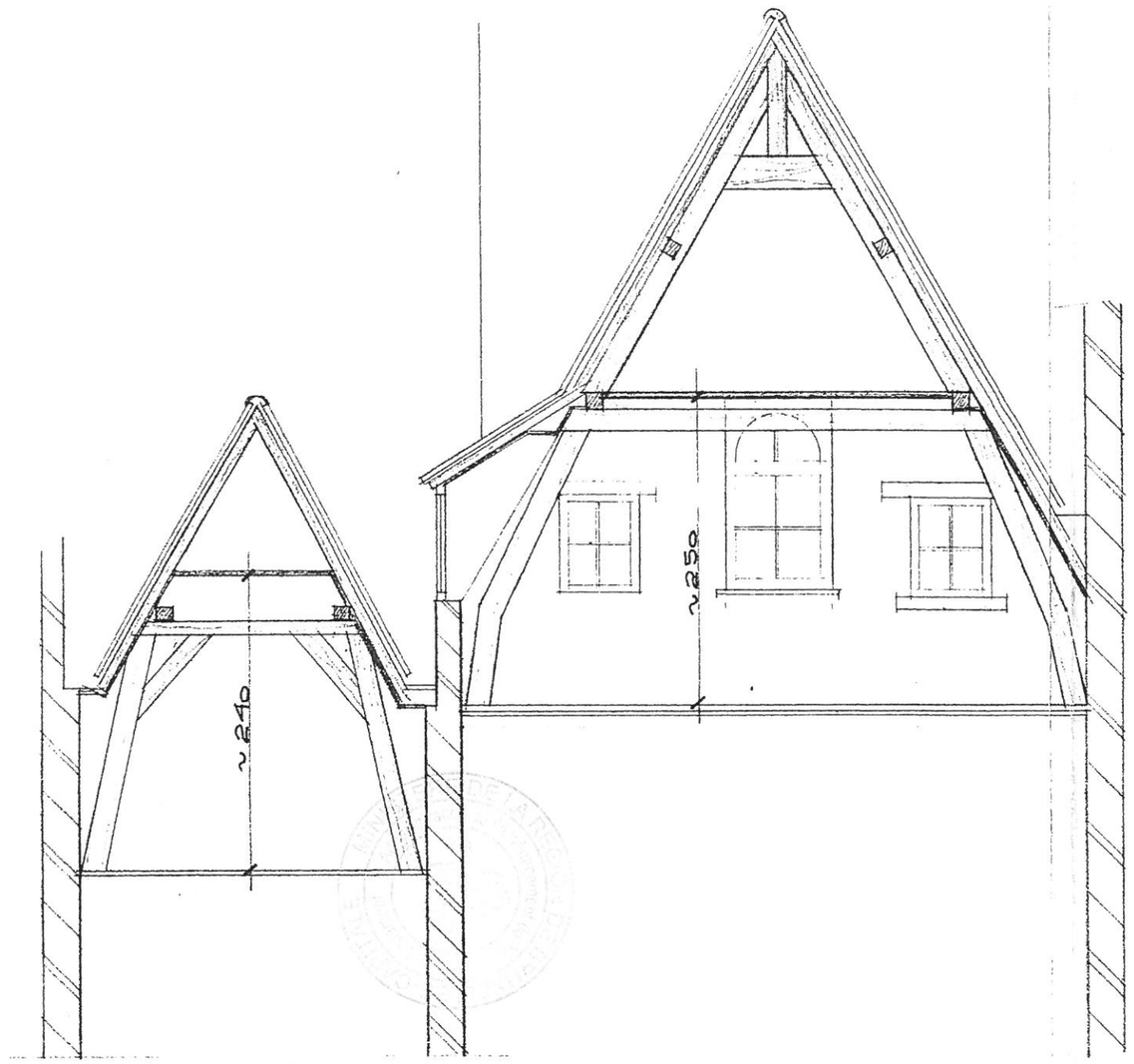

COUPE C_C

BR263	BR263-D006.pdf
Bruxelles Rue de Laeken, 120	09-08-2012
Relevé des charpentes du bâtiment arrière	
Dessin : Sylvianne Modrie Vectorisation : Sylvianne Modrie	

0 1 2 m

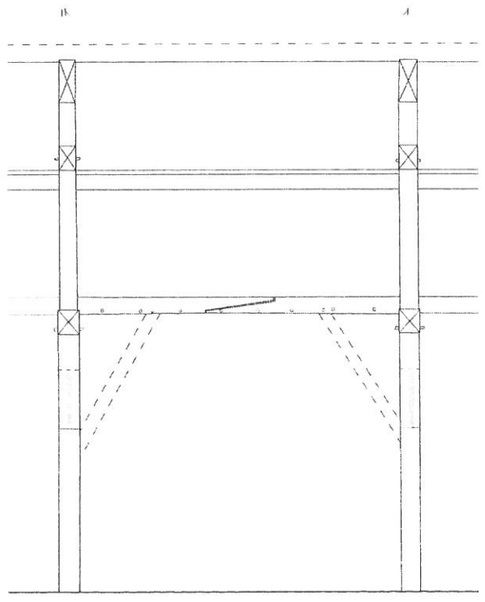

Est

Ouest

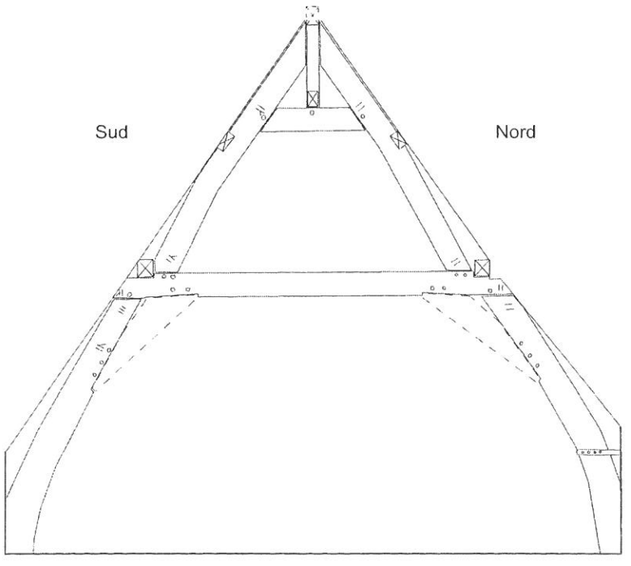

Sud

Nord

BR263	BR263-D005.pdf
Bruxelles Rue de Laeken, 120	09-08-2012
Relevé des charpentes du bâtiment avant	
Dessin : Sylvianne Modrie Vectorisation : Sylvianne Modrie	
MINISTÈRE DE LA RÉGION DE BRUXELLES-CAPITALE BRUGELIJKS HOOFDSTEDELIJK GEWEST	

0 1 2 m

Ouest

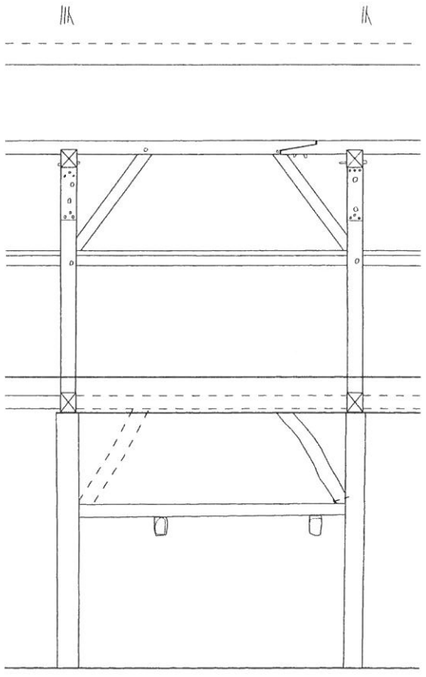

Est

Sud

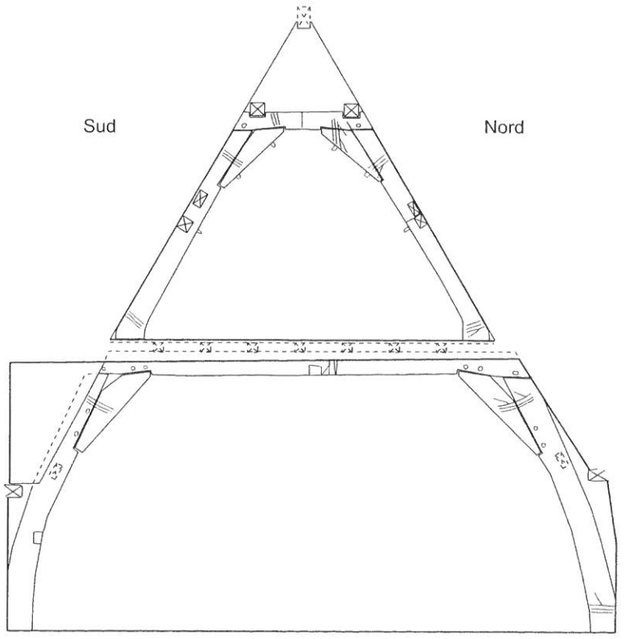

Nord