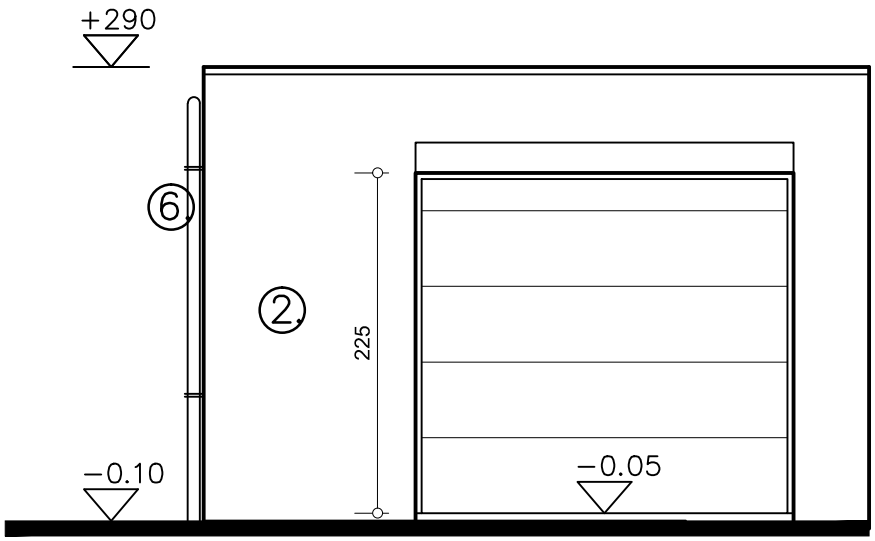

architect	Project: verbouwen van een woning en bouwen van een garage	
Van Gastel - De Weerdt Kapelsesteenweg 60 2930 Brasschaat Tel. 03/658.85.52	Opdrachtgever : Royens Arne Plan : garage voorgevel Naam : BA_garage_G_N_voorgevel	Schaal : 1/50 Datum : 25.11.2019 Afmeting : in cm 0m 2,5m