ELEKTRISCHE INSTALLATIE



SCHEMA'S

VERDEELBORD GARAGE

Adres:

Installateur: Algemene elektriciteitswerken
Slachmuylders Wim
Grote Heide 1
2811 Leest
0486/ 79 38 14
BTW BE 0860 476 409
Reg.nr.: 02.26.00

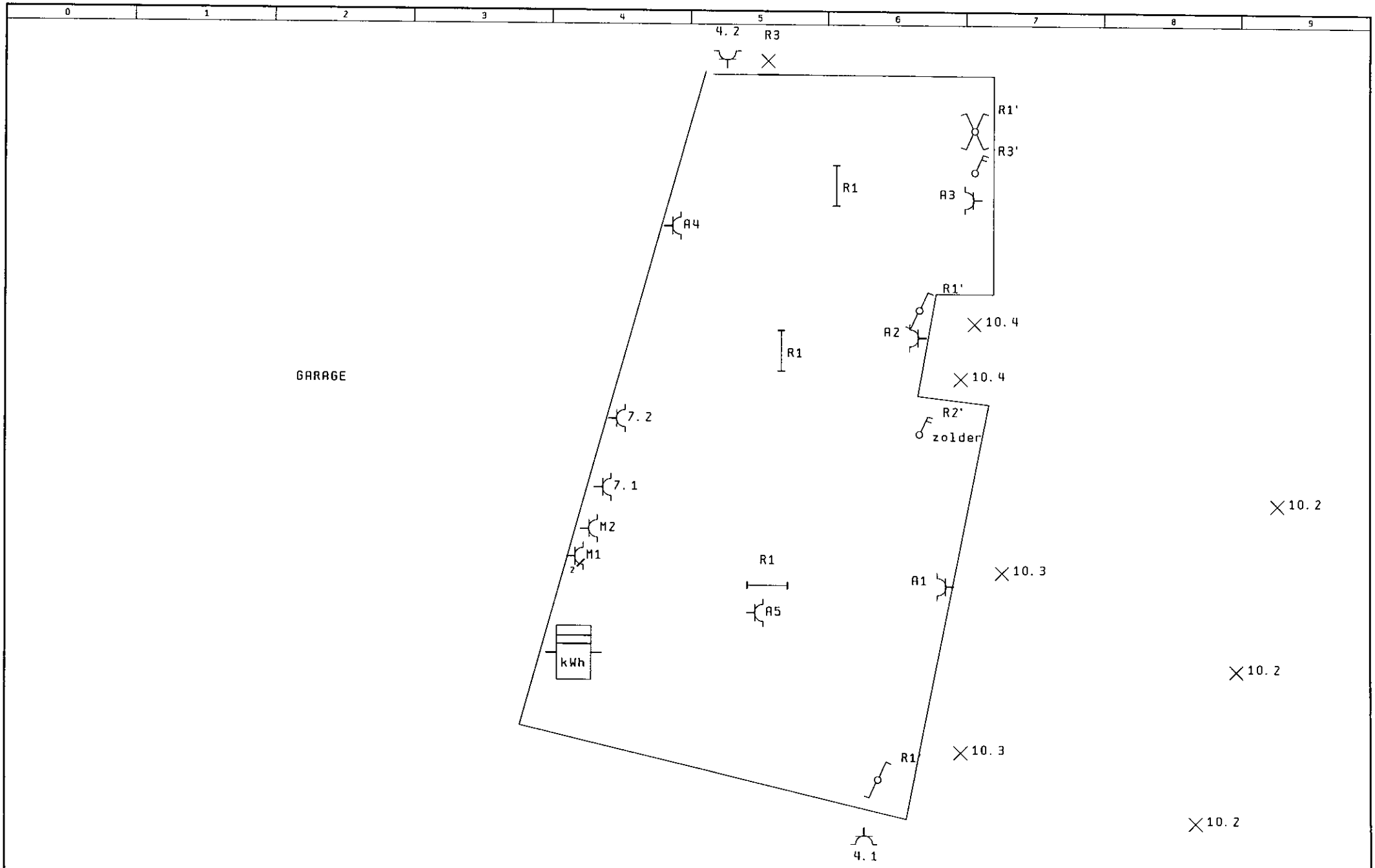

			Datum		2811 Leest		Wim Slachmuylders		Winkelstraat 11
			Tek.	ABC	Iwan Van Beveren				
			Gez.	19. MRT. 2007					
Wijziging	Datum	Naam	Norm		EPLAN	Gem. v.	Gem. d.		81. 1
									11 81.

2

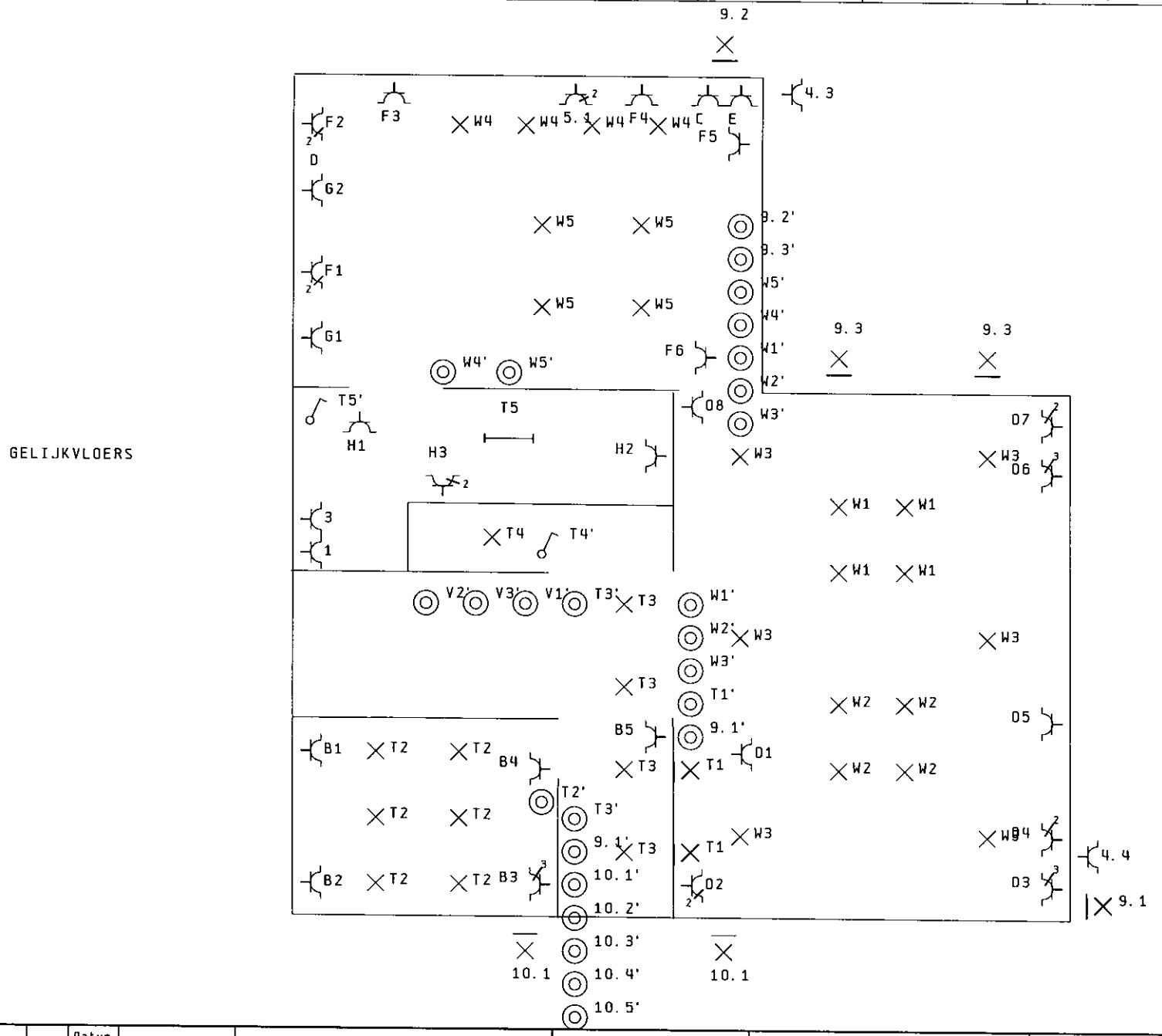

			Datum		2811 Leest	Wim Slachmuylders	Winkelstraat 11
			Tek.	ABC	Iwan Van Beveren		
			Gez.	19. MRT. 2007			
Wijziging	Datum	Naam	Norm		EPLAN	Gem. v.	Gem. d.

Bl. 2
11 Bl.

EERSTE VERDIEP

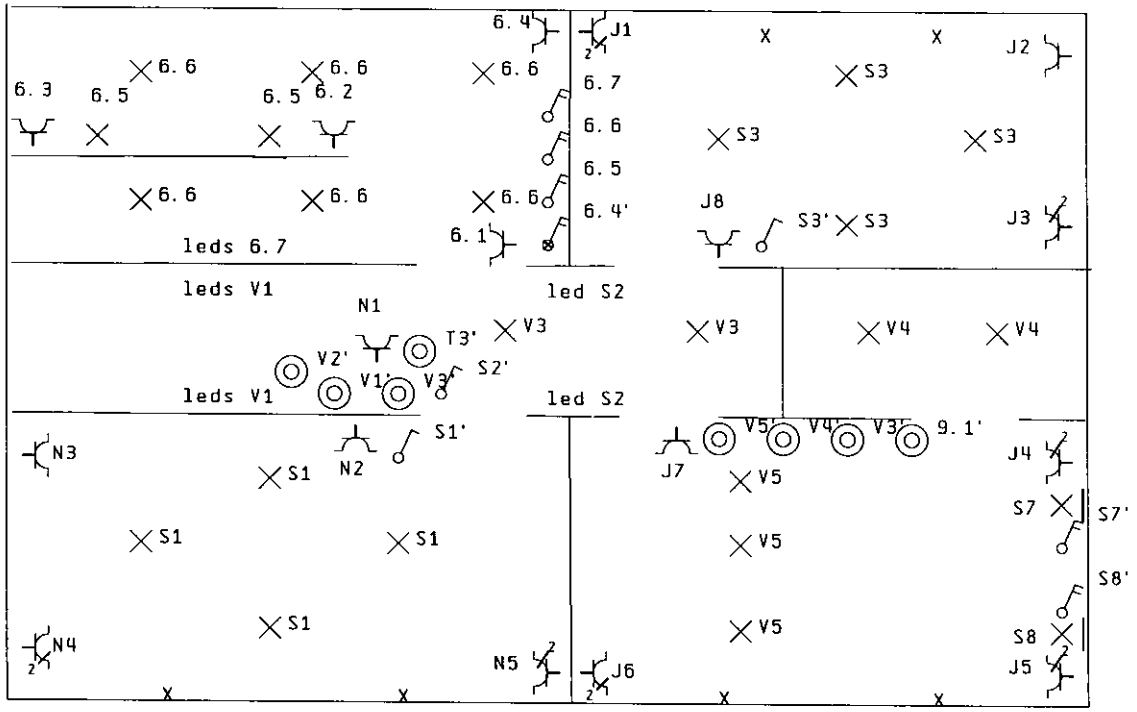

2

4

			Datum		2811 Leest	Wim Slachmuylders	Winkelstraat 11
			Tek.	ABC	Iwan Van Beveren		
			Gez.	19. MRT. 2007			Bl. 3
Wijziging	Datum	Naam	Norm		EPLAN	Gem. v.	Gem. d.	11 Bl.

ZOLDER

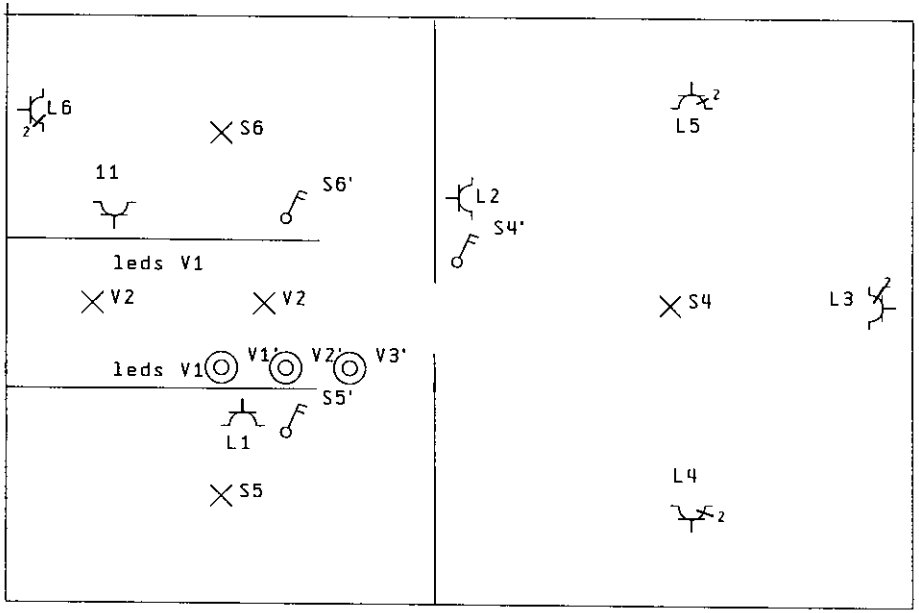

3

5

			Datum		2811 Leest	Wim Slachmuylders		Winkelstraat 11
			Tek.	ABC	Iwan Van Beveren			
			Gez.	19. MRT. 2007				
Wijziging	Datum	Naam	Norm		EPLAN	Gem. v.	Gem. d.	Bl. 4 / 11 Bl.

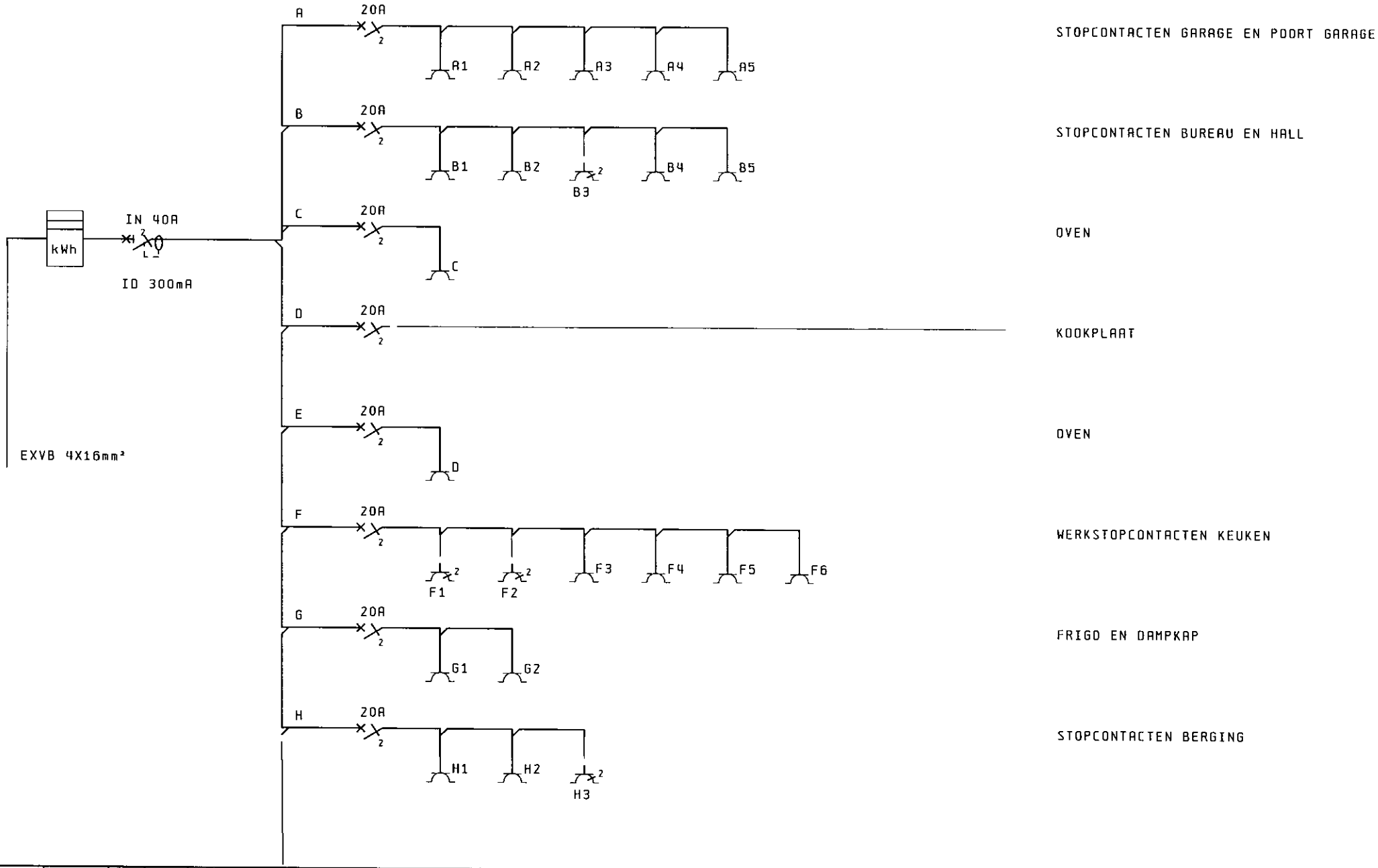

4

6

			Datum		2811 Leest	Wim Slachmuylders	Winkelstraat 11
			Tek.	ABC	Iwan Van Beveren		
			Gez.	19. MRT. 2007			Bl. 5
Wijziging	Datum	Naam	Norm		EPLAN	Gem. v.	Gem. d.	11 Bl.

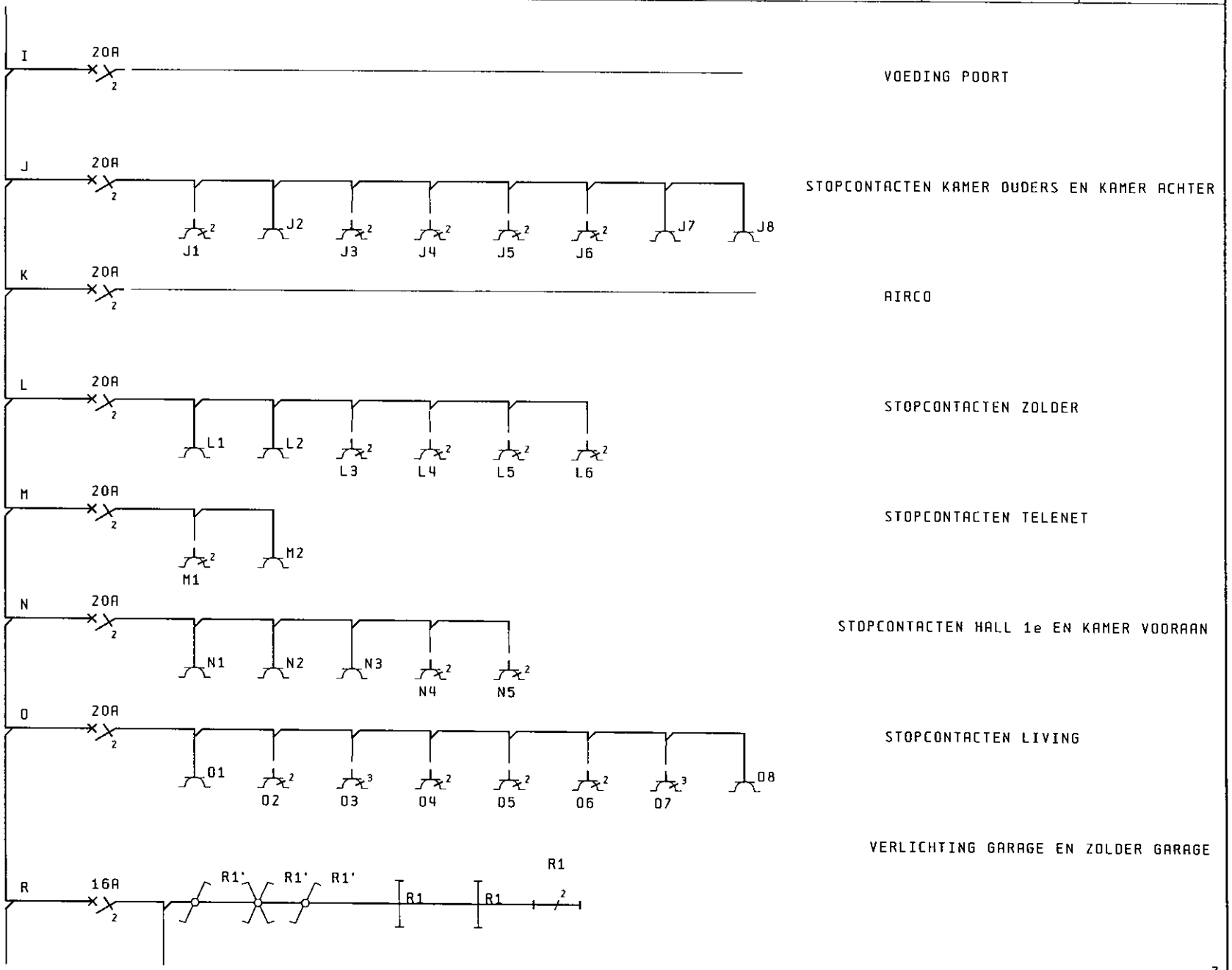

			Datum		2811 Leest		Wim Slachmuylders	Winkelstraat 11
			Tek.	ABC	Iwan Van Beveren			
			Gez.	19. MRT. 2007				Bl. 6
Wijziging	Datum	Naam	Norm		EPLAN	Gem. v.	Gem. d.	11 Bl.

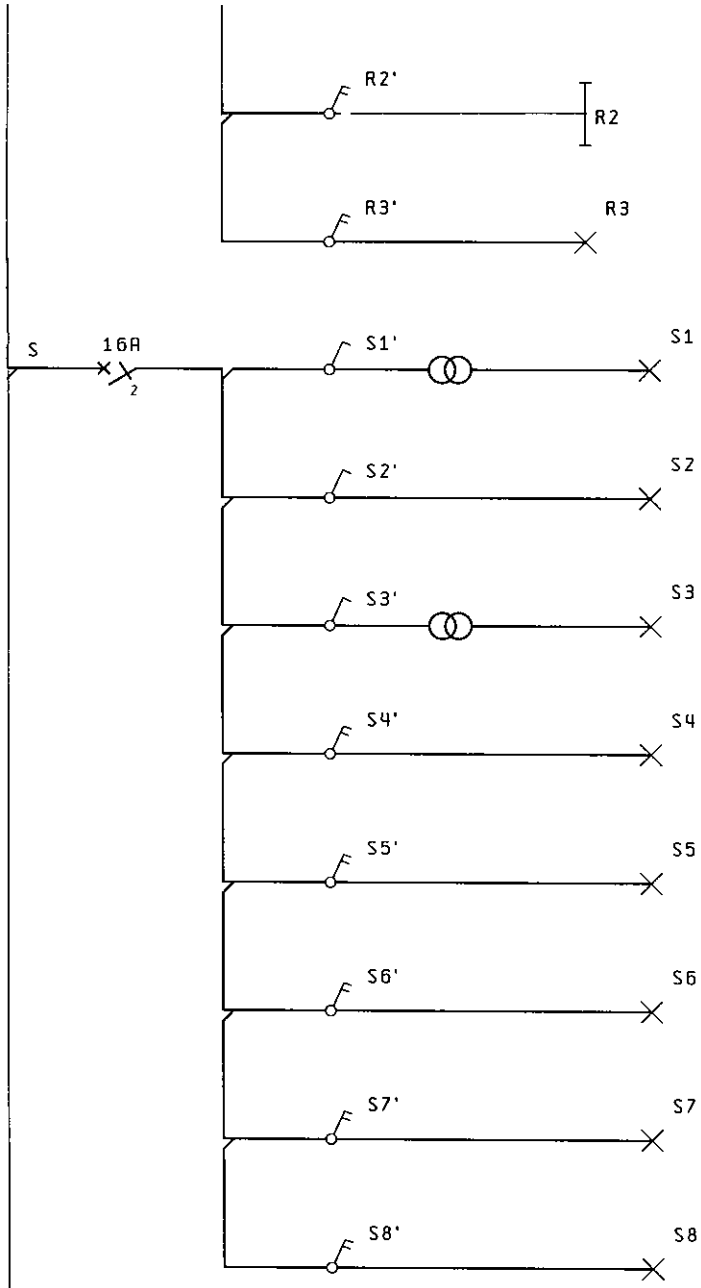

VERLICHTING KAMERS VOOR EN ACHTER EN ZOLDER

			Datum		2811 Leest	Wim Slachmuylders	Winkelstraat 11	=
			Tek.	ABC	Iwan Van Beveren			+
			Gez.	19. MRT. 2007				Bl. 7
Wijziging	Datum	Naam	Norm		EPLAN	Gem. v.	Gem. d.	11 Bl.

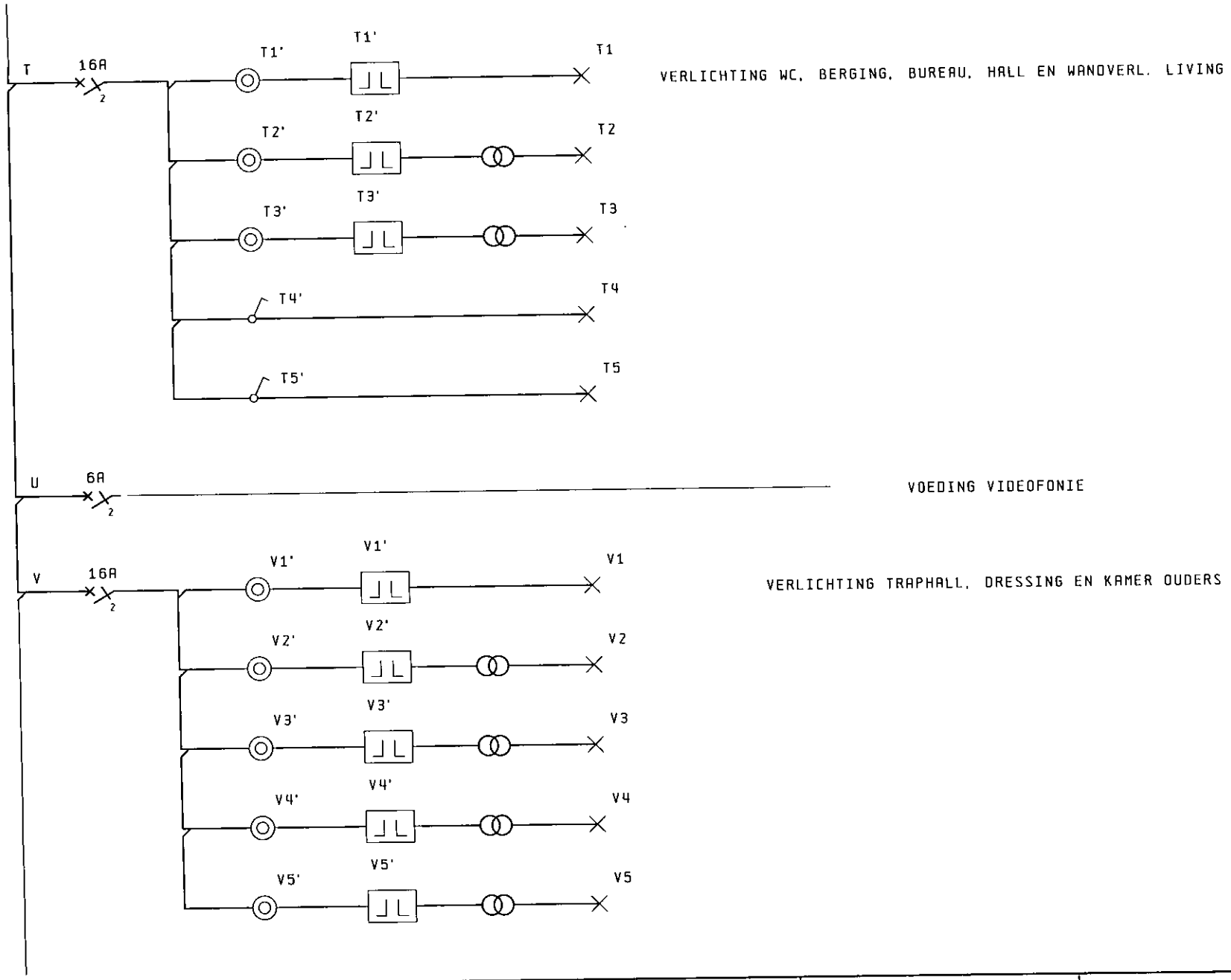

7

9

			Datum		2811 Leest	Wim Slachmuylders	Winkelstraat 11
			Tek.	ABC	Iwan Van Beveren		
			Gez.	19. MRT. 2007			Bl. 8
Wijziging	Datum	Naam	Norm		EPLAN / Gem. v.	Gem. d.	11 Bl.

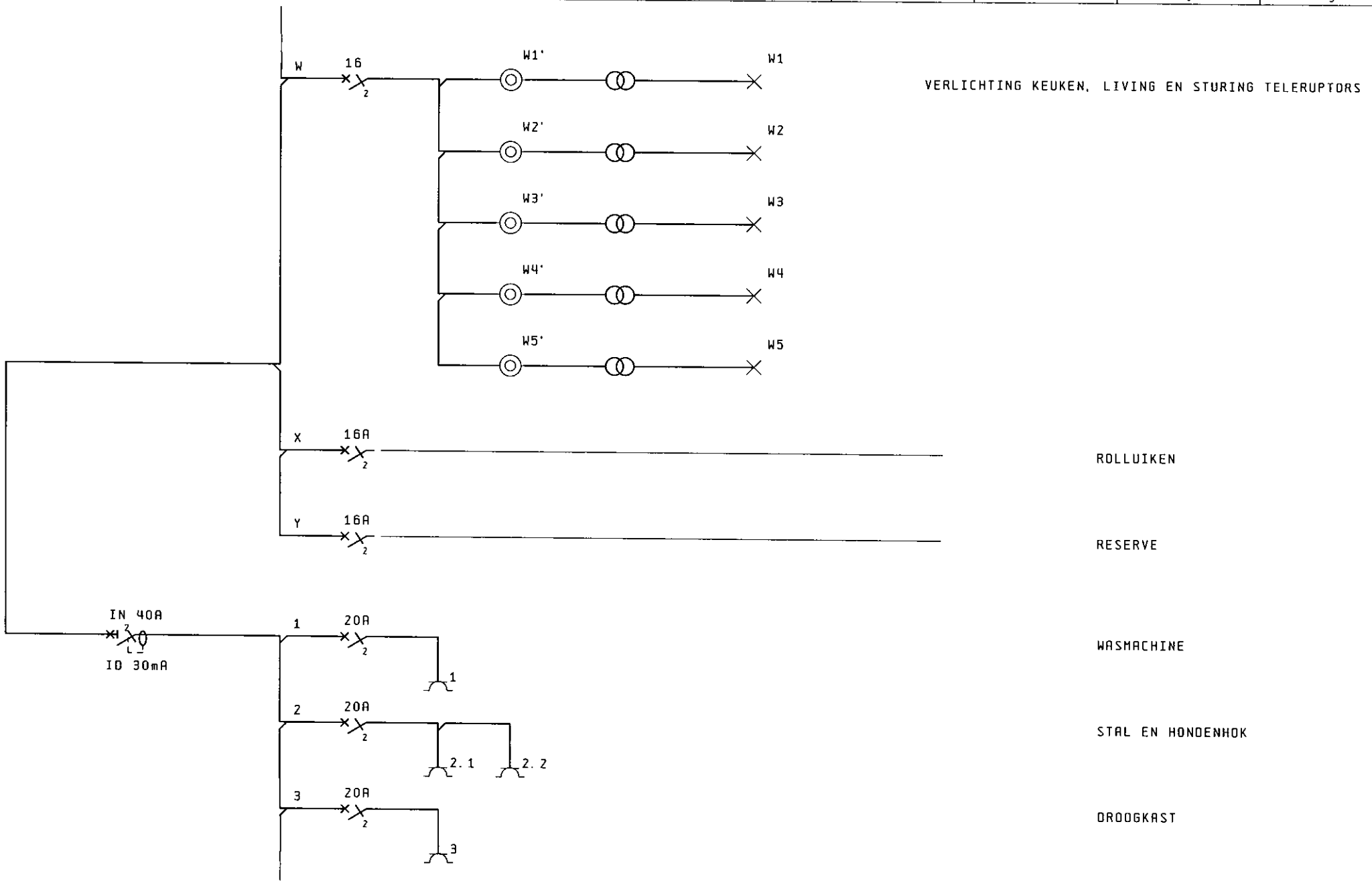

8

10

			Datum		2811 Leest	Wim Slachmuylders	Winkelstraat 11
			Tek.	ABC	Iwan Van Beveren		
			Gez.	19. MRT. 2007			Bl. 9
Wijziging	Datum	Naam	Norm		EPLAN	Gem. v.	Gem. d.	11 Bl.

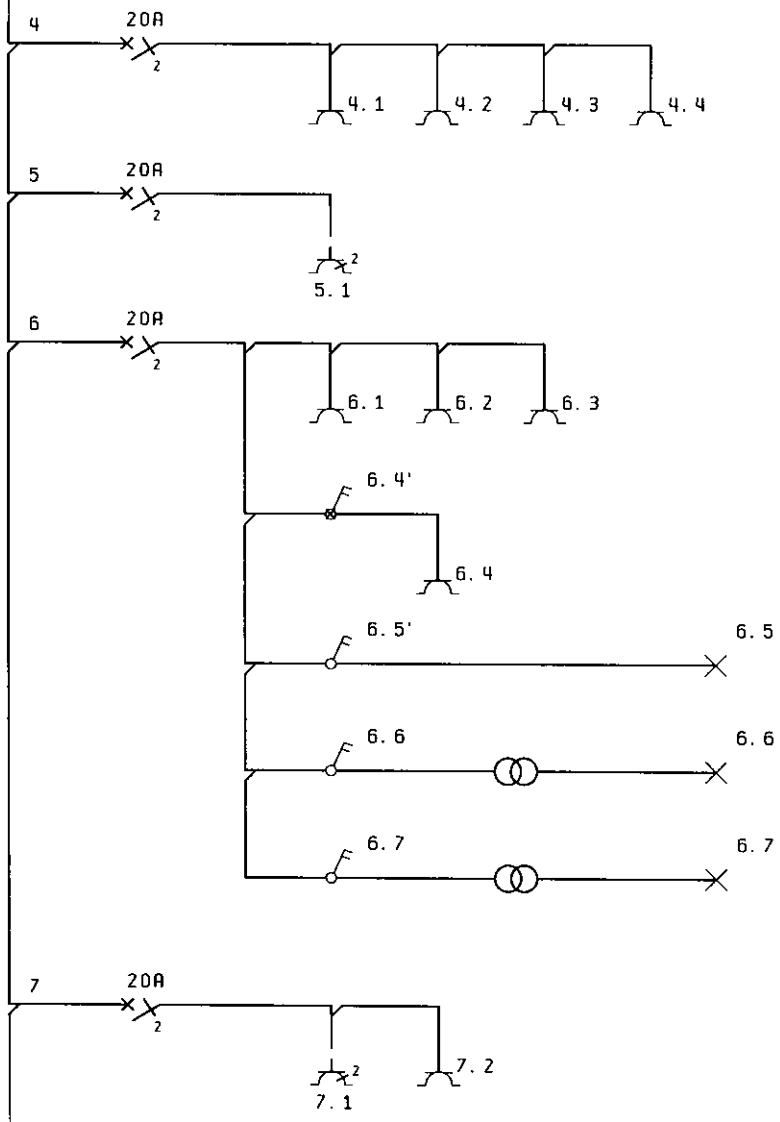

STOPCONTACTEN BUITEN

AFWASMACHINE

STOPCONTACTEN, VERLICHTING EN BRUBBELBAD BADKAMER

POMP REGENWATER EN ONTKALKER

9

11

			Datum		2811 Leest	Wim Slachmuylders	Winkelstraat 11	=
			Tek.	ABC	Iwan Van Beveren			+
			Gez.	19. MRT. 2007				Bl. 10
Wijziging	Datum	Naam	Norm		EPLAN	Gem. v.	Gem. d.	11 Bl.

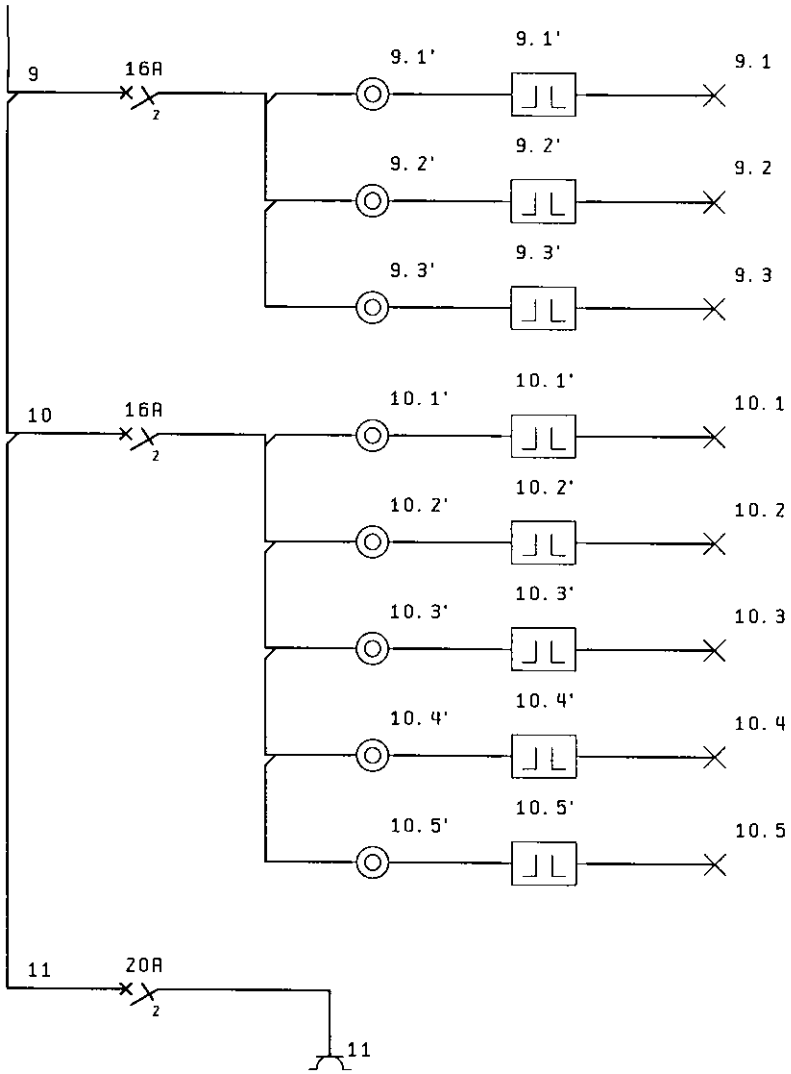

VERLICHTING SPOT STAL EN TERRAS

VERLICHTING VOORDER, OPRIT EN LUIFEL

BRANDER

10

			Datum		2811 Leest	Wim Slachmuylders	Winkelstraat 11	=
			Tek.	ABC	Iwan Van Beveren			+
			Gez.	19. MRT. 2007				Bl. 11
Wijziging	Datum	Naam	Norm		EPLAN	Gem. v.	Gem. d.	11 Bl.